ԱՐԹԻԿՈՒՄ ՅՈՒՐԻ ԳԱԳԱՐԻՆԻ ԱՆՎԱՆ ԶԲՈՍԱՅԳՈՒ ՎԵՐԱԿԱՌՈՒՑՄԱՆ ՆԱԽԱԳԻԾ

Հասցե՝ Շիրակի մարզ, ք. Արթիկ, Բաղրամյան փողոց
Պատվիրատու՝ GIZ
Նախագծող՝ ՍՊ2 ՍՊԸ /// sp2.am

PMA7-7448-CE2A-63E7

Փաստաթղթի վավերականության ստուգումն ու էլեկտրոնային բնօրինակի ներբեռնումը հնարավոր է իրականացնել https://verify.e-gov.am կայքում։

ՀԱՅԱՍՏԱՆԻ ՀԱՆՐԱՊԵՏՈՒԹՅՈՒՆ
ՇԻՐԱԿԻ ՄԱՐԶ
ԱՐԹԻԿ ՀԱՄԱՅՆՔ
ՆԱԽԱԳԾՄԱՆ ԹՈՒՅԼՏՎՈՒԹՅՈՒՆ
(ՃԱՐՏԱՐԱՊԵՏԱՀԱՏԱԿԱԳԾԱՅԻՆ ԱՌԱՋԱԴՐԱՆՔ)

N ՆԹ-11999-25   25.12.2025թ.

Օբյեկտ **Վերակառուցում, Արթիկ քաղաքի Յուրի Գագարինի անվան զբոսայգու վերակառուցում,**

(օբյեկտի անվանումը, կառուցում, վերակառուցում, ուժեղացում վերականգնում, գործառնական նշանակության փոփոխություն)

5292.41 քմ.

(հակիրճ բնորոշումը, հզորությունը)

ռիսկայնության աստիճանը՝ III նախագծային փաստաթղթերի մշակման համար։

(ռիսկայնության աստիճանը (կատեգորիան) նախագծման փուլերը և այլն)

Գտնվելու վայրը **Մարզ՝ Շիրակ, համայնք՝ Արթիկ Արթիկ ք. Բաղրամյան փողոց 10/6, 08-002-0040-0086**

(մարզի, համայնքի, փողոցի անվանումները, շենքի համարը, հողամասի ծածկագիրը)

Կառուցապատող **ՀՀ ՇԻՐԱԿԻ ՄԱՐԶԻ ԱՐԹԻԿ ՀԱՄԱՅՆՔ / 05553661 /**

(կազմակերպության անվանումը, գտնվելու վայրը, ֆիզիկական անձի անունը, ազգանունը, բնակության վայրը, հեռախոսահամարը, էլեկտրոնային հասցեն)

Առաջադրանքի տրամադրման հիմքը՝ **ԱՆՇԱՐԺ ԳՈՒՅՔԻ ՆԿԱՏՄԱՄԲ ԻՐԱՎՈՒՆՔՆԵՐԻ ՊԵՏԱԿԱՆ ԳՐԱՆՑՄԱՆ ՎԿԱՅԱԿԱՆ՝ ՍԵՓԱԿԱՆՈՒԹՅՈՒՆ ՀՀ ՇԻՐԱԿԻ ՄԱՐԶԻ ԱՐԹԻԿ ՀԱՄԱՅՆՔ 19122025-08-0019**

(կառուցապատման նպատակով ՀՀ օրենսդրությամբ սահմանված կարգով հողամասի տրամադրման, անշարժ գույքի փոփոխման իրավունքը հաստատող անհրաժեշտ փաստաթղթերը)

Առաջադրանքի գործողության ժամկետը **մինչև 25.12.2027թ.**

(N 1 հավելվածի 32-րդ կետին համապատասխան)

Ն Ա Խ Ա Գ Ծ Վ Ո Ղ   Հ Ո Ղ Ա Մ Ա Ս Ի   Բ Ն Ո Ւ Թ Ա Գ Ի Ր Ը

(աստղանիշով (*) նշված դրույթների գրաֆիկական արտացոլումը տրամադրվում է կից ներկայացվող ամփոփ սխեմայով՝ Մ 1:500)

1. Հողամասը գտնվում է	Ընդհանուր օգտագործման բնակավայրերի (հողամասի դիրքը քաղաքաշինական միջավայրում, դրա նպատակային և գործառնական նշանակությունը)
2. (*) Հողամասի չափսերը	0.529241 (հողամասի սահմանները՝ կոորդինատային նշահարմամբ, մակերեսը(հա))
3. Հողամասի առկա վիճակը	(ռելիեֆի բնութագիրը, շենքերի (այդ թվում՝ քանդման ենթակա) առկայությունը, (օգտագործումը, նշանակությունը, հարկայնությունը, շինարարական նյութերը և այլն), կանաչապատումը, բարեկարգումը և այլն)
4. (*) Տրանսպորտային պայմանները	(ճանապարհների առկայությունը, երկաթուղային տրանսպորտի մոտեցումները և այլն)
5. (*) Ինժեներական ցանցեր և սարքավորումներ (ջրամատակարարման, կոյուղու, գազամատակարարման, տաք ջրի մատակարարման, էլեկտրամատակարարման, էլեկտրոնային հաղորդակցության համակարգեր)	(նախագծվող հողամասով կամ կից տարածքով անցնող ինժեներական ենթակառուցվածքները, այդ թվում՝ ստորգետնյա)
6. (*) Կից հողամասեր	(կից հողօգտագործումների անվանումը և դրանց սահմանները՝ համաձայն ներկայացված սխեմայի)

7. Բնության հատուկ պահպանվող և (կամ) պատմամշակութային հուշարձանների տարածքներ (պահպանական գոտիներ)

____

(հուշարձանի անվանումը)

8. (*) Հատակագծային սահմանափակումներ

____

(տեղանքում գործող արտադրական, պաշտպանվող օբյկտների, ինժեներարանսպորտային ենթակառուցվածքների և այլ օբյեկտների նկատմամբ սահմանափակումները, այդ թվում` սերվիտուտները)

Ն Ա Խ Ա Գ Ծ Ա Յ Ի Ն   Պ Ա Հ Ա Ն Ջ Ն Ե Ր Ը

(աստղանիշով (*) նշված դրույթների գրաֆիկական արտացոլումը տրամադրվում է կից ներկայացվող ամփոփ սխեմայով` Մ 1:500)

9. Ճարտարապետահատակագծային պահանջներ

____

(ելնելով Հայաստանի Հանրապետության օրենսդրության և նորմատիվատեխնիկական փաստաթղթերի պահանջներից, առկա քաղաքաշինական ծրագրային փաստաթղթերի դրույթներից կամ դրանց բացակայության դեպքում` կազմավորված (կազմավորվող) քաղաքաշինական միջավայրի պայմաններից, առաջարկություններ ճակատների ձևավորման, տանիքների, արտաքին դռների, պատուհանների համամասնությունների և գունային լուծումների վերաբերյալ)

9.1.(*) օբյեկտի հեռավորությունը կարմիր գծից (մետր)

____

9.2.(*) հեռավորությունը հարևան հողակտորներից (օբյեկտներից) (մետր)

____

9.3.(*) թույլատրելի բարձրությունը (մետր)

____

սահմանային հարկայնության բարձրությունը գերազանցող շենքերի և շինությունների նախագծման դեպքում` ՀՀՇՆ II-6.02-2006 «Սեյսմակայուն շինարարություն. Նախագծման նորմեր» շինարարական նորմերով սահմանված պահանջների ապահովման (հատուկ հաշվարկային մեթոդներ, սեյսմակայունության բարձրացման միջոցառումներ և այլն)

9.4. կառուցապատման խտության գործակիցը (կառույցի, (կառույցների) ընդհանուր մակերեսի հարաբերությունը հողամասի մակերեսին)

____

9.5. կառուցապատման տոկոսը (կառուցապատվող (անջրանցիկ) տարածքի հարաբերությունը հողամասի տարածքին` տոկոսներով) (%)

____

9.6 կանաչապատման տոկոսը (կանաչապատ տարածքի հարաբերությունը հողամասի մակերեսին` տոկոսներով` (%))

____

9.7 այլ պահանջներ

____

10. Հողամասում գտնվող շենքերի ու շինությունների քանդման կամ տեղափոխման (ապամոնտաժման) պայմանները և աշխատանքների հերթականությունը

____

11. Ստորգետնյա, կիսանկուղի և առաջին հարկերի տարածքների օգտագործման պայմանները

____

12. (*) Ինժեներական ցանցեր և սարքավորումներ

____

12.1 (*) ջրամատակարարում կոյուղի, տաք ջրի մատակարարում

____

(համաձայն մատակարարող կազմակերպության տեխնիկական պայմանների)

12.2 (*) Էլեկտրամատակարարում

____

(համաձայն մատակարարող կազմակերպության տեխնիկական պայմանների)

12.3. (*) գազամատակարարում

____

(համաձայն մատակարարող կազմակերպության տեխնիկական պայմանների)

12.4. (*) Էլեկտրոնային հաղորդակցություն մալուխատար կոյուղու (ներառյալ դիտահորը) տեղադիրքը

(համաձայն N 1 հավելվածի 57-րդ կետի 2-րդ ենթակետով սահմանված ելակետային տվյալների)

12.5. թույլ հոսանքներ

12.6. աղբահանություն

13. Տարածքի ինժեներական նախապատրաստում

(ռելիեֆի կազմակերպման, ջրահեռացման, ինժեներական պաշտպանության միջոցառումները)

14. Բարեկարգում

(լանդշաֆտային պլանավորման վերաբերյալ պահանջները, կանաչապատում, ճարտարապետական փոքր ձևեր, ցանկապատում, գովազդ և այլն)

15. Շինարարական նյութեր

(շինարարական նյութերի օգտագործման առաջարկությունները տանիքների, ճակատների լուծումների, արտաքին դռների, պատուհանների վերաբերյալ)

16. Պաշտպանական կառույցներ

(արտակարգ իրավիճակներում մարդկանց և օբյեկտների պաշտպանության միջոցառումները)

17. Հակահրդեհային պահանջներներ

(հակահրդեհային անվտանգության ապահովման միջոցառումները)

18. Հաշմանդամների և բնակչության սակավաշարժ խմբերի պաշտպանության միջոցառումներ

19. Շրջակա միջավայրի պահպանում

(շրջակա միջավայրը վտանգավոր ազդեցությունից բացառելու միջոցառումները)

20. Շինարարության կազմակերպում

(առաջարկություններ շինարարության հետ կապված անբարենպաստ ազդեցության բացառման, քաղաքային տնտեսության և տրանսպորտի անխափան աշխատանքի ապահովման վերաբերյալ)

21. Առաջադրանքի գործողության ժամկետը և նախագծի մշակման փուլերը

մինչև 25.12.2027թ.,

(նշվում են առաջադրանքի գործողության ժամկետը և նախագծի մշակման փուլերը)

Լ Ր Ա Ց Ո Ւ Ց Ի Չ   Պ Ա Յ Մ Ա Ն Ն Ե Ր Ը

22. Նախագծային փաստաթղթերի փորձաքննությանը ներկայացվող պահանջներ

Պարզ փորձաքննություն

(Հայաստանի Հանրապետության օրենսդրությամբ սահմանված փորձաքննության տեսակը կամ նախագծողի երաշխավորագիրը՝ հղում կատարելով համապատասխան իրավական ակտին)

23. Միջանկյալ համաձայնեցում

(իրավասու մարմնի կամ Հայաստանի Հանրապետության օրենսդրությամբ նախատեսված դեպքերում շահագրգիռ մարմինների հետ էսքիզային նախագծի նախնական համաձայնեցում, նշվում է նաև առաջադրանքի փոփոխման հնարավորոջությունը՝ N 1 հավելվածի 87-րդ կետով նախատեսված դեպքում)

24. Հասարակական քննարկումներ

(Հայաստանի Հանրապետության օրենսդրությամբ սահմանված դեպքում և կարգով)

25. Համաձայնեցումների կամ Մասնագիտական եզրակացությունների ստացում

(նշվում են տվյալ օբյեկտի համաձայնեցման օրենքով սահմանված պահանջները՝ հուշարձանների ու բնության պահպանության և այլ լիազորված մարմինների հետ, ինչպես նաև N 1 նավելվածի 56-րդ կետով սահմանված դեպքերում՝ ինժեներական ենթակառուցվածքի սեփականատիրոջ (օգտահործողի) հետ)

26. Փոստային բաժանորդային պահարանների տեղադրում

(նշվում են տվյալ օբյեկտի համաձայնեցման օրենքով սահմանված պահանջները՝ հուշարձանների ու բնության պահպանության և այլ լիազորված մարմինների հետ, ինչպես նաև N 1 նավելվածի 56-րդ կետով սահմանված դեպքերում՝ ինժեներական ենթակառուցվածքի սեփականատիրոջ (օգտահործողի) հետ)

27. Քաղաքաշինական կանոնադրությամբ ամրագրված լրացուցիչ պայմաններ

28. Այլ պայմաններ

ՀԱՅԱՍՏԱՆԻ ՀԱՆՐԱՊԵՏՈՒԹՅԱՆ ԱՐԹԻԿ ՀԱՄԱՅՆՔԻ ՂԵԿԱՎԱՐ՝

ԱՆԱՆԻԿ ՈՍԿԱՆՅԱՆ

(ստորագրությունը, անունը, ազգանունը)

ՃԲԴ - Ա-0180

ԱՐՏՈՆԱԳԻՐ

ԲԱՐՁՐԱԳՈՒՅՆ ԴԱՍ

ԵՆԹԱԴԱՍ «Ա»

ՃԱՐՏԱՐԱՊԵՏ

ՊԵՏՐՈՍՅԱՆ ՍԱՐՀԱՏ ՎԱԶՐԻԿԻ

Ճարտարապետի մասնագիտական գործունեության իրականացում առանց սահմանափակումների,
բացառությամբ տարածական պլանավորման փաստաթղթերի,
պատմության և մշակույթի անշարժ հուշարձանների վերականգնման,
ամրակայման և օգտագործման նախագծերի մշակման:

ՀԱՅԱՍՏԱՆԻ ՃԱՐՏԱՐԱՊԵՏՆԵՐԻ ՊԱԼԱՏ
ՆԱԽԱԳԱՀ Մ. ՄԻՆԱՍՅԱՆ

ՀՀ ՔԱՂԱՔԱՇԻՆՈՒԹՅԱՆ ԿՈՄԻՏԵԻ
ՆԱԽԱԳԱՀ Վ. ՎԵՐՄԻՇՅԱՆ

ՏՐՎԱԾ Է 03.10.2019
ԱՆԺԱՄԿԵՏ

ՀԱՅԱՍՏԱՆԻ ՀԱՆՐԱՊԵՏՈՒԹՅԱՆ ՔԱՂԱՔԱՇԻՆՈՒԹՅԱՆ ԿՈՄԻՏԵ

ԼԻՑԵՆԶԻԱ

ՔՊԼ-000666, 1-ին դաս

(սերիան, համարը, դասը)

ՔԱՂԱՔԱՇԻՆԱԿԱՆ ՓԱՍՏԱԹՂԹԵՐԻ ԿԱԶՄՈՒՄ՝ ԲԱՑԱՌՈՒԹՅԱՄԲ ԿՈՆՍՏՐՈՒԿՏՈՐԱԿԱՆ ԵՎ ՃԱՐՏԱՐԱՊԵՏԱԿԱՆ ՄԱՍԵՐԻ

(քաղաքաշինության բնագավառում գործունեության տեսակը)

ՏՐՎԱԾ Է

2024-09-10, «ՄԱԼՈՆԱ» ՍՊԸ

(լիցենզիան տալու տարեթիվը, ամիսը, օրը, քաղաքաշինության գործունեության սուբյեկտի անվանումը,

ՀՀ, ԵՐԵՎԱՆ, ՄԱԼԱԹԻԱ-ՍԵԲԱՍՏԻԱ, ԳՈՒՍԱՆ ՇԵՐԱՄ, 87, 55

գտնվելու վայրը՝ այդ թվում, անհատ ձեռնակատիրոջ դեպքում՝ անունը, ազգանունը և բնակության վայրը)

Գործողության ժամկետը՝ 10.09.2029թ.

(օրը, ամիսը, տարեթիվը)

ՀՍԿԻՉ ՀԱՄԱՐ՝ **UG74-A24F-6613-EBF7**

Սույն փաստաթուղթը տրված է բացառապես էլեկտրոնային եղանակով: Փաստաթղթի վավերականության ստուգումն ու էլեկտրոնային բնօրինակի ներբեռնումը հնարավոր է իրականացնել https://verify.e-gov.am Հայաստանի Հանրապետության պաշտոնական փաստաթղթերի վավերականության ստուգման միասնական համակարգի կայքում մուտքագրելով հսկիչ համարը կամ սքանավորելով արագ արձագանքման ծածկագիրը (QR Code):

ՀԱՅԱՍՏԱՆԻ ՀԱՆՐԱՊԵՏՈՒԹՅԱՆ ՔԱՂԱՔԱՇԻՆՈՒԹՅԱՆ ԿՈՄԻՏԵ

ԼԻՑԵՆԶԻԱՅԻ ՆԵՐԴԻՐ

ՔՊՆ-000666-06

(ներդիրի սերիան, համարը)

«ՄԱԼՈՆԱ» ՍՊԸ

(լիցենզավորված քաղաքաշինության գործունեության սուբյեկտի անվանումը)

ՋԵՐՄԱԳԱԶԱՄԱՏԱԿԱՐԱՐՈՒՄ ԵՎ ՕԴԱՓՈԽՈՒԹՅՈՒՆ (ՕԴԱՓՈԽՈՒԹՅԱՆ, ՋԵՌՈՒՑՄԱՆ ԵՎ ՕԴԻ ԼԱՎՈՐԱԿՄԱՆ ՀԱՄԱԿԱՐԳԵՐ, ՋԵՐՄԱՄԱՏԱԿԱՐԱՐՄԱՆ ԵՎ ԳԱԶԱՄԱՏԱԿԱՐԱՐՄԱՆ ՀԱՄԱԿԱՐԳԵՐ)

(քաղաքաշինության բնագավառում գործունեության ենթատեսակը)

14.04.2025թ.

(ներդիրը տալու օրը, ամիսը, տարեթիվը)

Գործողության ժամկետը՝ 10.09.2029թ.

(օրը, ամիսը, տարեթիվը)

Ներդիրը վավերական է լիցենզիայի առկայության դեպքում

ՀՍԿԻՉ ՀԱՄԱՐ՝ UG4C-1FC7-88F6-C34C
Սույն փաստաթուղթը տրված է բացառապես էլեկտրոնային եղանակով: Փաստաթղթի վավերականության ստուգումն ու էլեկտրոնային բնօրինակի ներբեռնումը հնարավոր է իրականացնել https://verify.e-gov.am Հայաստանի Հանրապետության պաշտոնական փաստաթղթերի վավերականության ստուգման միասնական համակարգի կայքում մուտքագրելով հսկիչ համարը կամ սքանավորելով արագ արձագանքման ծածկագիրը (QR Code):

Պատասխանատու մասնագետի/ների անձնագրային տվյալներ	հավաստագրի սերիա	հավաստագրի համար	ստանալու օր, ամիս, տարեթիվ
ԱՍՏՂԻԿ ԳՅՈՉԱԼՅԱՆ	Հ	000678	2024-07-08

ՀՍԿԻՉ ՀԱՄԱՐ՝ **UG4C-1FC7-88F6-C34C**
Սույն փաստաթուղթը տրված է բացառապես էլեկտրոնային եղանակով: Փաստաթղթի վավերականության ստուգումն ու էլեկտրոնային բնօրինակի ներբեռնումը հնարավոր է իրականացնել https://verify.e-gov.am Հայաստանի Հանրապետության պաշտոնական փաստաթղթերի վավերականության ստուգման միասնական համակարգի կայքում մուտքագրելով հսկիչ համարը կամ սքանավորելով արագ արձագանքման ծածկագիրը (QR Code):

ՀԱՅԱՍՏԱՆԻ ՀԱՆՐԱՊԵՏՈՒԹՅԱՆ ՔԱՂԱՔԱՇԻՆՈՒԹՅԱՆ ԿՈՄԻՏԵ

ԼԻՑԵՆԶԻԱՅԻ ՆԵՐԴԻՐ

ՔՊՆ-000666-08

(ներդիրի սերիան, համարը)

«ՄԱԼՈՆԱ» ՍՊԸ

(լիցենզավորված քաղաքաշինության գործունեության սուբյեկտի անվանումը)

ՋՐԱՄԱՏԱԿԱՐԱՐՈՒՄ ԵՎ ՋՐԱՀԵՌԱՑՈՒՄ (ՋՐԱՄԱՏԱԿԱՐԱՐՄԱՆ ԵՎ ՋՐԱՀԵՌԱՑՄԱՆ ՆԵՐՔԻՆ ԵՎ ԱՐՏԱՔԻՆ ՑԱՆՑԵՐ, ՀԻԴՐՈՄԵԼՈՐԱՑԻԱ)

(քաղաքաշինության բնագավառում գործունեության ենթատեսակը)

10.09.2024թ.

(ներդիրը տալու օրը, ամիսը, տարեթիվը)

Գործողության ժամկետը՝ 10.09.2029թ.

(օրը, ամիսը, տարեթիվը)

Ներդիրը վավերական է լիցենզիայի առկայության դեպքում

ՀՍԿԻՉ ՀԱՄԱՐ՝ **UG4E-7169-FB15-2E14**

Սույն փաստաթուղթը տրված է բացառապես էլեկտրոնային եղանակով: Փաստաթղթի վավերականության ստուգումն ու էլեկտրոնային բնօրինակի ներբեռնումը հնարավոր է իրականացնել https://verify.e-gov.am Հայաստանի Հանրապետության պաշտոնական փաստաթղթերի վավերականության ստուգման միասնական համակարգի կայքում մուտքագրելով հսկիչ համարը կամ սքանավորելով արագ արձագանքման ծածկագիրը (QR Code):

Պատասխանատու մասնագետի/ների անձնագրային տվյալներ	հավաստագրի սերիա	հավաստագրի համար	ստանալու օր, ամիս, տարեթիվ
ԳՈՒՐԳԵՆ ՓՈՍՏՈՅԱՆ	Հ	001371	2024-08-28

ՀՍԿԻՉ ՀԱՄԱՐ՝ **UG4E-7169-FB15-2E14**
Սույն փաստաթուղթը տրված է բացառապես էլեկտրոնային եղանակով: Փաստաթղթի վավերականության ստուգումն ու էլեկտրոնային բնօրինակի ներբեռնումը հնարավոր է իրականացնել https://verify.e-gov.am Հայաստանի Հանրապետության պաշտոնական փաստաթղթերի վավերականության ստուգման միասնական համակարգի կայքում մուտքագրելով հսկիչ համարը կամ սքանավորելով արագ արձագանքման ծածկագիրը (QR Code):

ՀԱՅԱՍՏԱՆԻ ՀԱՆՐԱՊԵՏՈՒԹՅԱՆ ՔԱՂԱՔԱՇԻՆՈՒԹՅԱՆ ԿՈՄԻՏԵ

ԼԻՑԵՆԶԻԱՅԻ ՆԵՐԴԻՐ

ՔՊՆ-000666-05

(ներդիրի սերիան, համարը)

«ՄԱԼՈՆԱ» ՍՊԸ

(լիցենզավորված քաղաքաշինության գործունեության սուբյեկտի անվանումը)

ԷԼԵԿՏՐԱՄԱՏԱԿԱՐԱՐՈՒՄ (ԷԼԵԿՏՐԱՄԱՏԱԿԱՐԱՐՄԱՆ, ԷԼԵԿՏՐԱԼՈՒՍԱՎՈՐՄԱՆ ՆԵՐՔԻՆ ԵՎ ԱՐՏԱՔԻՆ ՑԱՆՑԵՐ, ԷԼԵԿՏՐԱՄԱՏԱԿԱՐԱՐՄԱՆ ՀԱՄԱԿԱՐԳԵՐ, ՖՈՏՈՎՈԼՏԱՅԻՆ ԵՎ ՀՈՂՄԱԷՆԵՐԳԵՏԻԿ ԿԱՅԱՆՆԵՐ)

(քաղաքաշինության բնագավառում գործունեության ենթատեսակը)

10.09.2024թ.

(ներդիրը տալու օրը, ամիսը, տարեթիվը)

Գործողության ժամկետը՝ 10.09.2029թ.

(օրը, ամիսը, տարեթիվը)

Ներդիրը վավերական է լիցենզիայի առկայության դեպքում

ՀՍԿԻՉ ՀԱՄԱՐ՝ **UGB1-FFEC-8EE1-8355**

Սույն փաստաթուղթը տրված է բացառապես էլեկտրոնային եղանակով: Փաստաթղթի վավերականության ստուգումն ու էլեկտրոնային բնօրինակի ներբեռնումը հնարավոր է իրականացնել https://verify.e-gov.am Հայաստանի Հանրապետության պաշտոնական փաստաթղթերի վավերականության ստուգման միասնական համակարգի կայքում մուտքագրելով հսկիչ համարը կամ սքանավորելով արագ արձագանքման ծածկագիրը (QR Code):

Պատասխանատու մասնագետի/ների անձնագրային տվյալներ	հավաստագրի սերիա	հավաստագրի համար	ստանալու օր, ամիս, տարեթիվ
ԱՐԵՎՀԱՏ ԱԲՐԱՀԱՄՅԱՆ	Հ	001187	2024-08-22

ՀՍԿԻՉ ՀԱՄԱՐ՝ **UGB1-FFEC-8EE1-8355**
Սույն փաստաթուղթը տրված է բացառապես էլեկտրոնային եղանակով: Փաստաթղթի վավերականության ստուգումն ու էլեկտրոնային բնօրինակի ներբեռնումը հնարավոր է իրականացնել https://verify.e-gov.am Հայաստանի Հանրապետության պաշտոնական փաստաթղթերի վավերականության ստուգման միասնական համակարգի կայքում մուտքագրելով հսկիչ համարը կամ սքանավորելով արագ արձագանքման ծածկագիրը (QR Code):

ՃԱՐՏԱՐԱՊԵՏԱՇԻՆԱՐԱՐԱԿԱՆ ՄԱՍ

ԲԱՑԱՏՐԱԳԻՐ

Արթիկ քաղաքի քաղաքային այգին զբաղեցնում է մոտ 0,5 հա տարածք: Այն համեմատաբար բարվոք վիճակում է գտնվում և ունի բավարար վիճակում գտնվող բետոնե սալարակմամբ ճեմուղիներ: Նորոգման կարիք ունեն այգու լուսավորությունը, նստարաններն ու աղբամենները:

Նախագծով նախատեսվում է այգու միջանկյալ հատվածում՝ համեմատաբար ազատ տարածքում, տեղադրել տարբեր տարիքային խմբերի համար խաղահրապարակներ: Դրանցից մեկը նախատեսվում է իրականացնել ռետինե ծածկույթով, իսկ մնացած հատվածները՝ ավազ ծածկույթով: Այս հատվածում նախատեսվում են տեղադրել նոր լուսատուներ, ինչպես նաև նոր աղբամաններ՝ նախատեսված այգու ողջ տարածքի համար: Նախատեսվում է նաև առկա լուսատուների նորոգում և լրացում, նստարնների ներկում և փայտյա նստատեղերի փոխարինում նորերով: Արթիկի վարդագույն տուֆի մատնանշման ցանկությամբ՝ նախագծի շրջանակներում գրեթե բոլոր հավելումները լինելու են վարդագույն գույնի տարբեր երանգներով:

Տարածքի լուսավորությունն ինչպես ներկայումս ինտեգրվելու է առկա Էլեկտրամատակարարման համակարգի հետ: Հաշվի առնելով այգու առկա կանաչապատումը նոր ոռոգման համակարգ նախատեսված չէ:

Այգու տարածքում նախատեսվում է տեղադրել շարժական մոդելի տրամաբանությամբ սանհանգույց, որը ենթադրում է 20 FT (6058 մմ x 2438 մմ x 2591 մմ արտաքին չափերով) կոնտեյներներից բաղկացած արտաքին առանձին կանգնած շինություն: Շարժական մոդելի 3 սանհանգույցներից մեկը հարմարեցված է սակավաշարժ խմբերի համար, ինչին հասանելիությունը ապահովում է մետաղական թեքահարթակը:

Նախատեսված է նաև տեխնիկական սենյակ, որտեղ նախատեսված է ջրի բաք, ջրմուղ պոմպեր, Էլեկտրական տաքացուցիչներ և այլ տեխնիկական սարքեր:

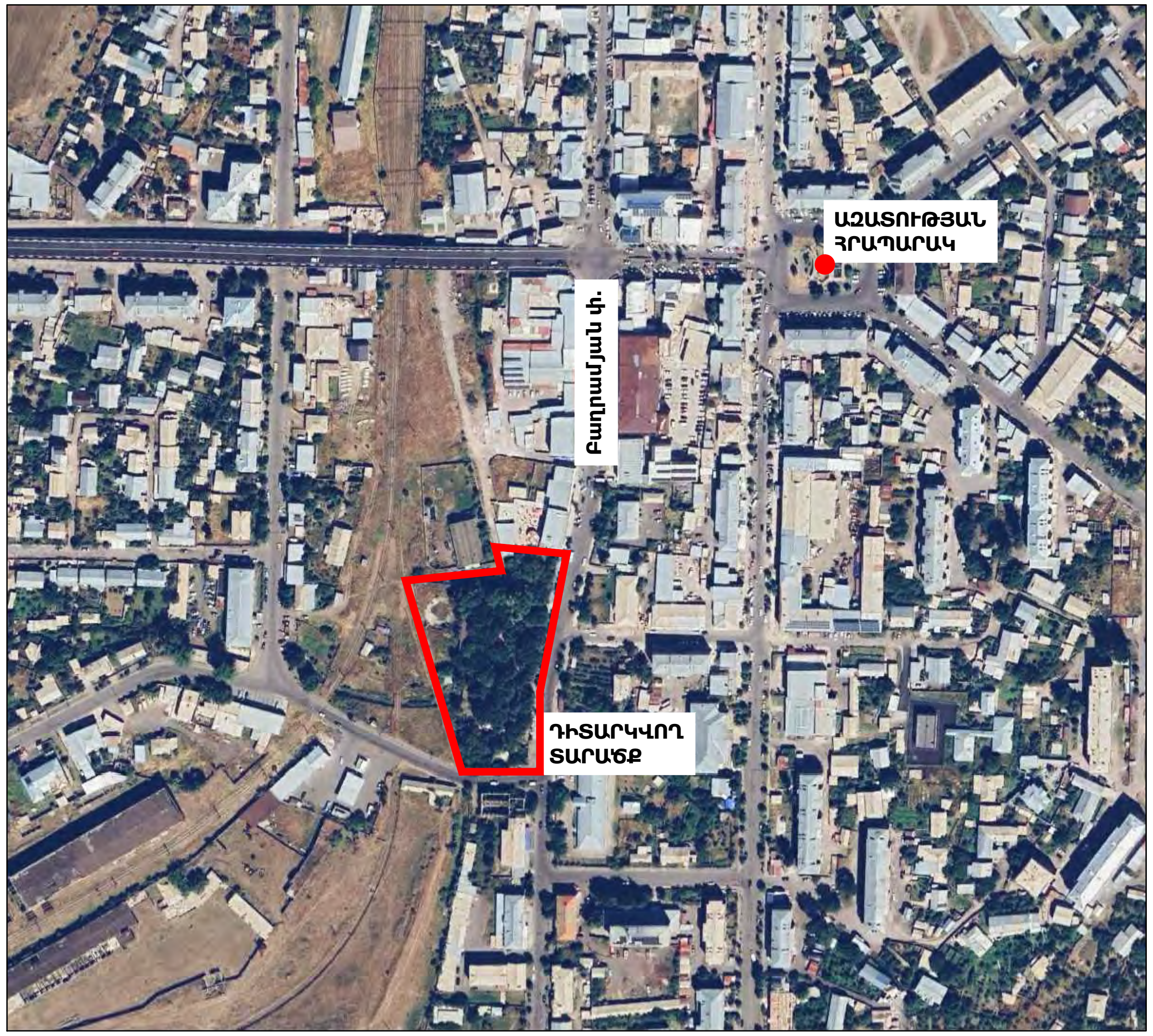

ՏԵՂԱԴԻՐՔ

ԱՆՎԱՆԱՑԱՆԿ

N	ԱՆՎԱՆՈՒՄ	ԹԵՐԹ
1	Ընդհանուր տեղեկություններ և անվանացանկ	Ճ-001
2	Տեղագրական հանույթ (հանութագում)	Ճ-002
3	Ապամոնտաժման աշխատանքների ուրվագիծ	Ճ-003
4	Նոր և վերանորոգվող կահավորման հատակագիծ	Ճ-004
5	Վերակառուցվող հատված. Կահավորման հատակագիծ	Ճ-005
6	Վերակառուցվող հատված. Մասնագրեր	Ճ-006
7	Վերակառուցվող հատված. Լուսավորության հատակագիծ	Ճ-007
8	Խաղահրապարակ 1. Նշահարման հատակագիծ	Ճ-008
9	Խաղահրապարակ 1. Լուսավորության նշահարում	Ճ-009
10	Խաղահրապարակ 2 և 3. Նշահարման հատակագիծ	Ճ-010
11	Խաղահրապարակ 2 և 3. Լուսավորության նշահարում	Ճ-011
12	Մեծ խաղասարքի հատակագիծ	Ճ-101
13	Մեծ խաղասարքի մանրամասներ	Ճ-102
14	Փոքր խաղասարքի մանրամասներ	Ճ-103
15	Ճոճանակի մանրամասեր	Ճ-104
16	Ավազե խաղահրապարակ	Ճ-105
17	Նոր ավելավցող լուսատու	Ճ-201
18	Վերանորոգվող լուսատու	Ճ-202
19	Աղբաման	Ճ-203
20	Ծածկույթների մանրամասներ	Ճ-204
21	Շարժական սանհանգույցի հատակագիծ	Ճ-301
22	Շարժական սանհանգույցի կահավորման հատակագիծ	Ճ-302
23	Շարժական սանհանգույցի էլ. սարքավորումների հատակագիծ	Ճ-303
24	Շարժական սանհանգույցի մասնագրերի հատակագիծ	Ճ-304
25	Շարժական սանհանգույցի տանիքի հատակագիծ	Ճ-305
26	Շարժական սանհանգույցի ճակատ	Ճ-306
27	Շարժական սանհանգույցի ճակատ 1 - 2	Ճ-307
28	Շարժական սանհանգույցի ճակատ Ա - Բ	Ճ-308
29	Շարժական սանհանգույցի ճակատ Բ - Ա	Ճ-309
30	Շարժական սանհանգույցի ճակատ 2 - 1	Ճ-310
31	Շարժական սանհանգույցի կտրվածք Ա - Ա	Ճ-311
32	Շարժական սանհանգույցի մուտքային հանգույց 1	Ճ-312
33	Շարժական սանհանգույցի մուտքային հանգույց 2	Ճ-313
34	Շարժական սանհանգույցի դռների ու պատուհանների մասնագիր	Ճ-314
35	Շարժական սանհանգույցի հիմքերի մանրամասներ	Ճ-315
36	Շարժական սանհանգույցի հանգույցներ	Ճ-316
37	Շարժական սանհանգույցի հովանոցների մանրամասներ	Ճ-317
38	Շարժական սանհանգույցի մետաղական կանգնակների մանրամասներ	Ճ-318
39	Այգու մուտքի չափագրություն	Ճ-401
40	Այգու մուտքի հատակների հատակագիծ	Ճ-402
41	Այգու մուտքի հարդարման հատակագիծ	Ճ-403
42	Այգու մուտքի էլ. սարքավորումների հատակագիծ	Ճ-404
43	Այգու մուտքի դռների ու պատուհանների մասնագիր	Ճ-405

Նախագծող
sp2.am ///

Պատվիրատու
GIZ
Deutsche Gesellschaft für Internationale Zusammenarbeit (GIZ) GmbH

Նախագիծ
Արթիկում Յուրի Գագրինի անվան զբոսայգու վերակառուցում

Հասցե
Շիրակի մարզ, ք. Արթիկ

Նախագիծ համար /
2516_13

Փուլ /   Ն

Անվանում /
Ընդհանուր տեղեկություններ

Մասշտաբ /

Թերթ /   Ճ - 001

Ամսաթիվ / 15.01.2026

ՆԳՃ՝
Ս. Պետրոսյան

Ճարտարապետ
Ի. Մերդինյան

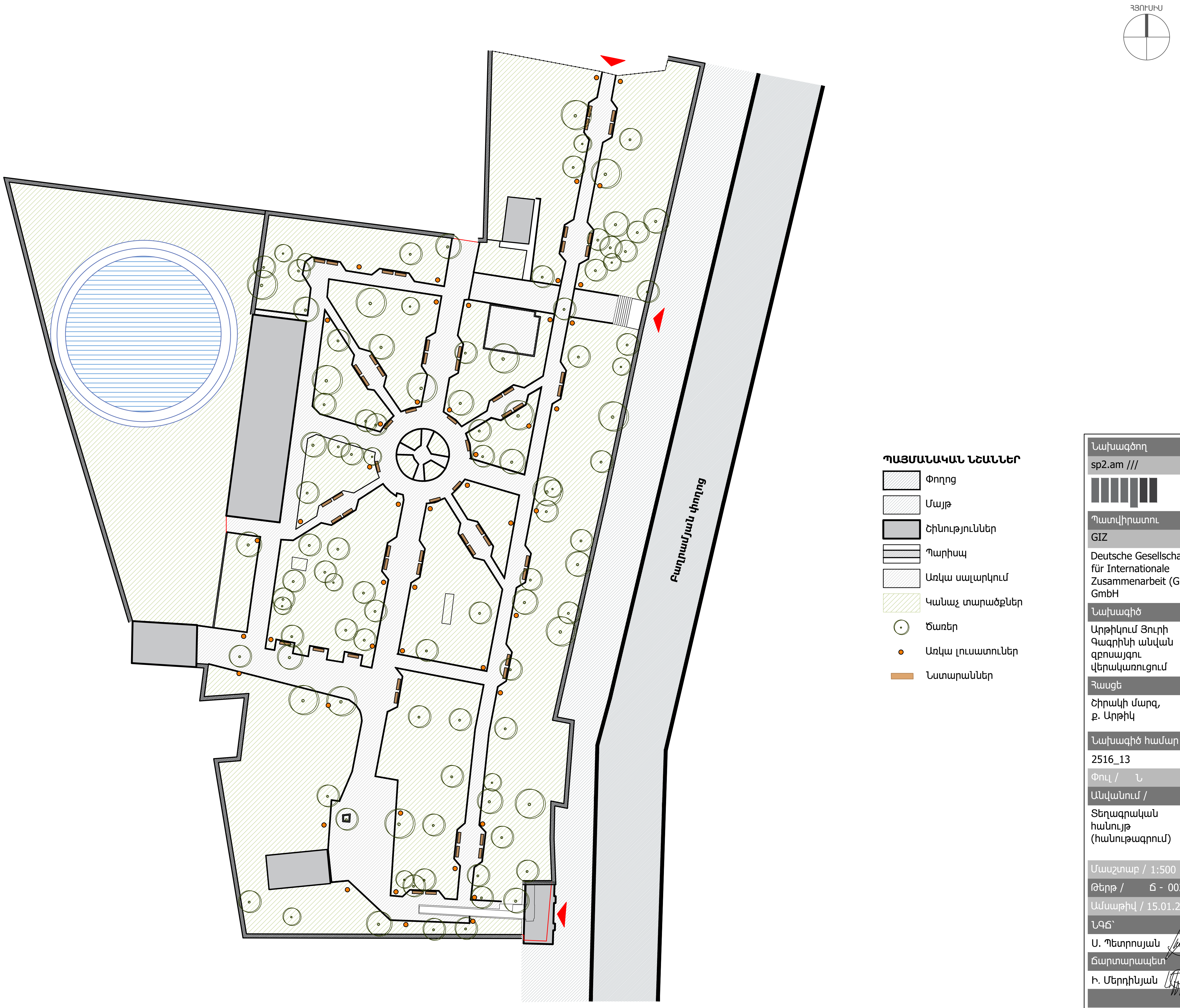

ՊԱՅՄԱՆԱԿԱՆ ՆՇԱՆՆԵՐ

- Փողոց
- Մայթ
- Շինություններ
- Պարիսպ
- Առկա սալարկում
- Կանաչ տարածքներ
- Ծառեր
- Առկա լուսատուներ
- Նստարաններ

Նախագծող	
sp2.am ///	
Պատվիրատու	
GIZ	
Deutsche Gesellschaft für Internationale Zusammenarbeit (GIZ) GmbH	
Նախագիծ	
Արթիկում Յուրի Գագրինի անվան զբոսայգու վերակառուցում	
Հասցե	
Շիրակի մարզ, ք. Արթիկ	
Նախագիծ համար /	
2516_13	
Փուլ /	Ն
Անվանում /	
Տեղագրական հանույթ (հանութագրում)	
Մասշտաբ /	1:500
Թերթ /	Ճ - 002
Ամսաթիվ /	15.01.2026
ՆԳՃ՝	
Ս. Պետրոսյան	
Ճարտարապետ	
Ի. Մերդինյան	

ՀՅՈՒՍԻՍ

ՊԱՅՄԱՆԱԿԱՆ ՆՇԱՆՆԵՐ

- Ապամոնտաժվող աղբամաններ
- Շինություններ
- Պարիսպ
- Առկա սալարկում
- Կանաչ տարածքներ
- Ծառեր
- Նստարաններ

Ապամոնտաժվող աղբաման

ԱՊԱՄՈՆՏԱԺՄԱՆ ՄԱՍՆԱԳԻՐ

ՀՀ	Անվանում	Միավոր	Միավոր Քանակ
1	Գոյություն ունեցող աղբամանների ապամոնտաժում	հատ	11

Նախագծող
sp2.am ///

Պատվիրատու
GIZ
Deutsche Gesellschaft für Internationale Zusammenarbeit (GIZ) GmbH

Նախագիծ
Արթիկում Յուրի Գագրինի անվան զբոսայգու վերակառուցում

Հասցե
Շիրակի մարզ, ք. Արթիկ

Նախագիծ համար /
2516_13

Փուլ / Ն

Անվանում /
Ապամոնտաժման աշխատանքների ուրվագիծ

Մասշտաբ / 1:500
Թերթ / Ճ - 003
Ամսաթիվ / 15.01.2026

ՆԳՃ՝
Ս. Պետրոսյան

Ճարտարապետ
Ի. Մերդինյան

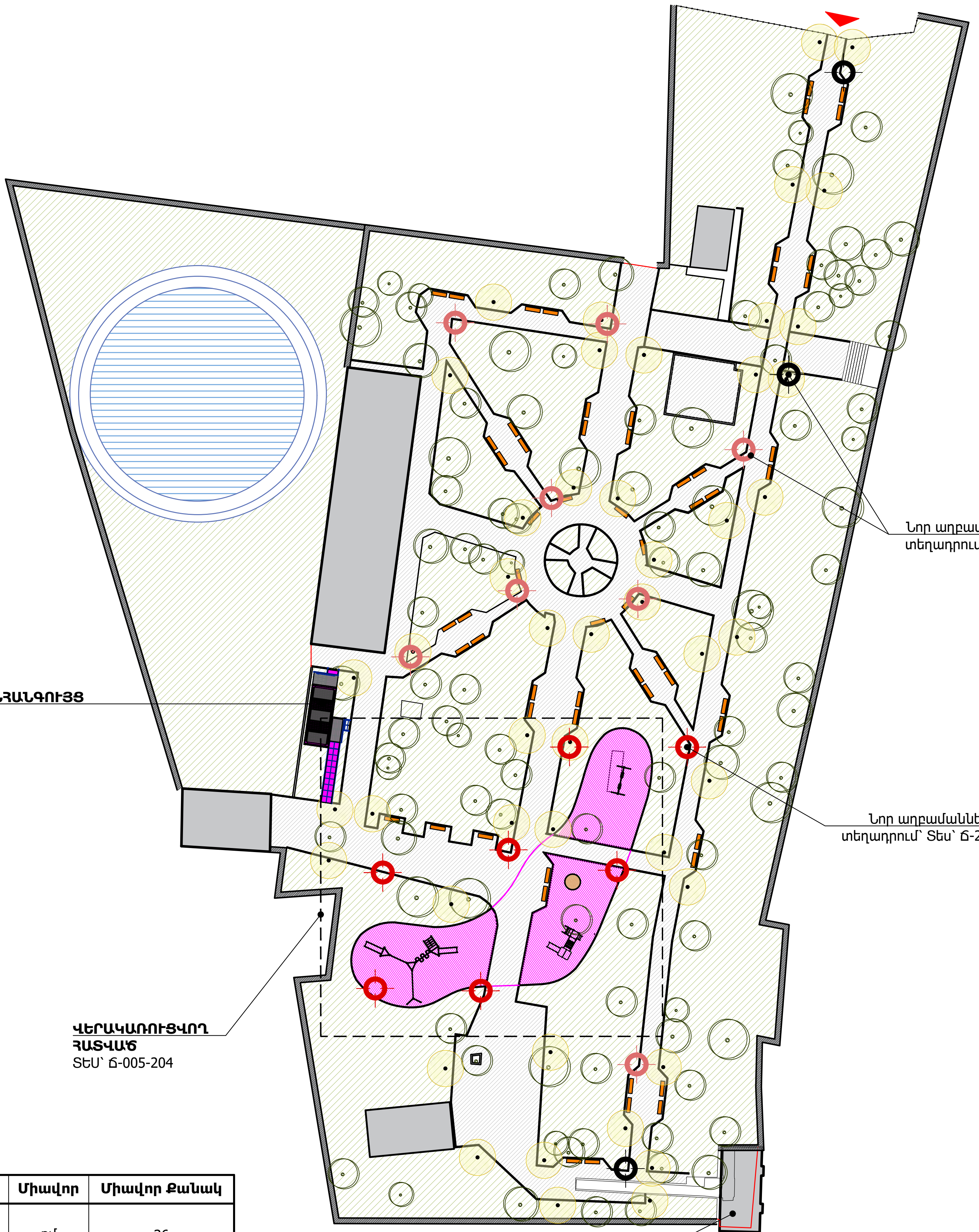

Վերանորոգվող նստարան

ՆՈՐ ԿԱՀԱՎՈՐԱՆՔԻ ՄԱՍՆԱԳԻՐ

ՀՀ	Անվանում	Միավոր	Միավոր Քանակ
1	Առկա նստարանների մետաղական էլեմենտների յուղաներկում ներկում (60 նստարանի համար)	քմ	36
2	Նստարանների փայտի էլեմենտների փոխում՝ հաճարենու փայտով, հականեխիչ լաքային մշակմամբ (60 նստարանի համար)	քմ	67.20

Նախագծող
sp2.am ///

Պատվիրատու
GIZ
Deutsche Gesellschaft für Internationale Zusammenarbeit (GIZ) GmbH

Նախագիծ
Արթիկում Յուրի Գագրինի անվան զբոսայգու վերակառուցում

Հասցե
Շիրակի մարզ, ք. Արթիկ

Նախագիծ համար / 2516_13

Փուլ / Ն

Անվանում /
Նոր և վերանորոգվող կահավորման հատակագիծ

Մասշտաբ / 1:500

Թերթ / Ճ - 004

Ամսաթիվ / 15.01.2026

ՆԳՃ՝ Ս. Պետրոսյան

Ճարտարապետ Ի. Մերդինյան

ՊԱՅՄԱՆԱԿԱՆ ՆՇԱՆՆԵՐ

- Ջրթափանց մակերես
- Շինություններ
- Պարիսպ
- Առկա սալարկում
- Կարմիր ավազ
- Ռետինե հատակ
- Չատակի ներկում
- Նստարաններ
- Վերանարոգվող լուսատուներ
- Ավելացվող լուսատուներ

ՀՅՈՒՍԻՍ

Սալարկման ներկում

Սալարկման ներկում

Նախագծող	
sp2.am ///	
Պատվիրատու	
GIZ	
Deutsche Gesellschaft für Internationale Zusammenarbeit (GIZ) GmbH	
Նախագիծ	
Արթիկում Յուրի Գագրինի անվան զբոսայգու վերակառուցում	
Հասցե	
Շիրակի մարզ, ք. Արթիկ	
Նախագիծ համար /	
2516_13	
Փուլ /	Ն
Անվանում /	
Վերակառուցվող հատված. Կահավորման հատակագիծ	
Մասշտաբ /	1:250
Թերթ /	Ճ - 005
Ամսաթիվ /	15.01.2026
ՆԳՃ՝	
Ս. Պետրոսյան	
Ճարտարապետ	
Ի. Մերդինյան	

ՊԱՅՄԱՆԱԿԱՆ ՆՇԱՆՆԵՐ

- Ջրթափանց մակերես
- Շինություններ
- Պարիսպ
- Առկա սալարկում
- Կարմիր ավազ
- Ռետինե հատակ
- Հատակի ներկում
- Նստարաններ
- Վերանորոգվող լուսատուներ
- Ավելացվող լուսատուներ

ԱՆՎԱՆԱՑԱՆԿ

1. Մեծ խաղասարք
2. Փոքր խաղասարք
3. Ճոճանակ
4. Ավազե խաղահրապարակ

Նախագծող	
sp2.am ///	
Պատվիրատու	
GIZ	
Deutsche Gesellschaft für Internationale Zusammenarbeit (GIZ) GmbH	
Նախագիծ	
Արթիկում Յուրի Գագրինի անվան զբոսայգու վերակառուցում	
Հասցե	
Շիրակի մարզ, ք. Արթիկ	
Նախագիծ համար /	2516_13
Փուլ /	Ն
Անվանում /	Վերակառուցվող հատված. Մասնագրեր
Մասշտաբ /	1:250
Թերթ /	Ճ - 006
Ամսաթիվ /	15.01.2026
ՆԳՃ՝	Ս. Պետրոսյան
Ճարտարապետ	Ի. Մերդինյան

ՊԱՅՄԱՆԱԿԱՆ ՆՇԱՆՆԵՐ

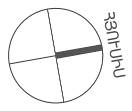

- Ջրթափանց մակերես
- Շինություններ
- Պարիսպ
- Առկա սալարկում
- Կարմիր ավազ
- Ռետինե հատակ
- Հատակի ներկում
- Նստարաններ
- Վերանորոգվող լուսատուներ
- Ավելացվող լուսատուներ

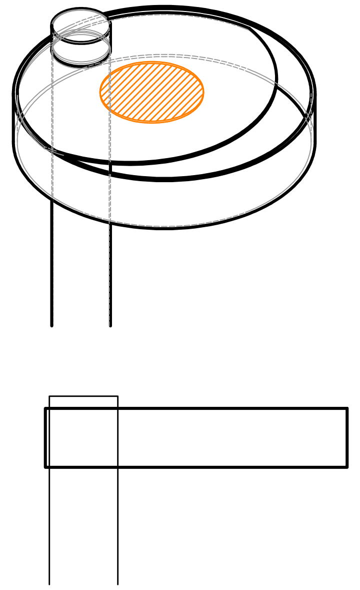

Նոր լուսատու. Տես՝ Ճ-201

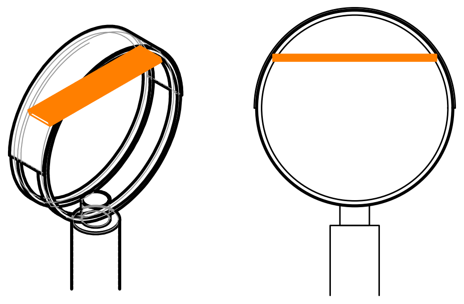

Վերանորոգվող լուսատու. Տես՝ Ճ-202

Նախագծող	sp2.am ///
Պատվիրատու	GIZ Deutsche Gesellschaft für Internationale Zusammenarbeit (GIZ) GmbH
Նախագիծ	Արթիկում Յուրի Գագրինի անվան զբոսայգու վերակառուցում
Հասցե	Շիրակի մարզ, ք. Արթիկ
Նախագիծ համար /	2516_13
Փուլ /	Ն
Անվանում /	Վերակառուցվող հատված. Լուսավորության հատակագիծ
Մասշտաբ /	1:250
Թերթ /	Ճ - 007
Ամսաթիվ /	15.01.2026
ՆԳՃ՝	Ս. Պետրոսյան
Ճարտարապետ	Ի. Մերդինյան

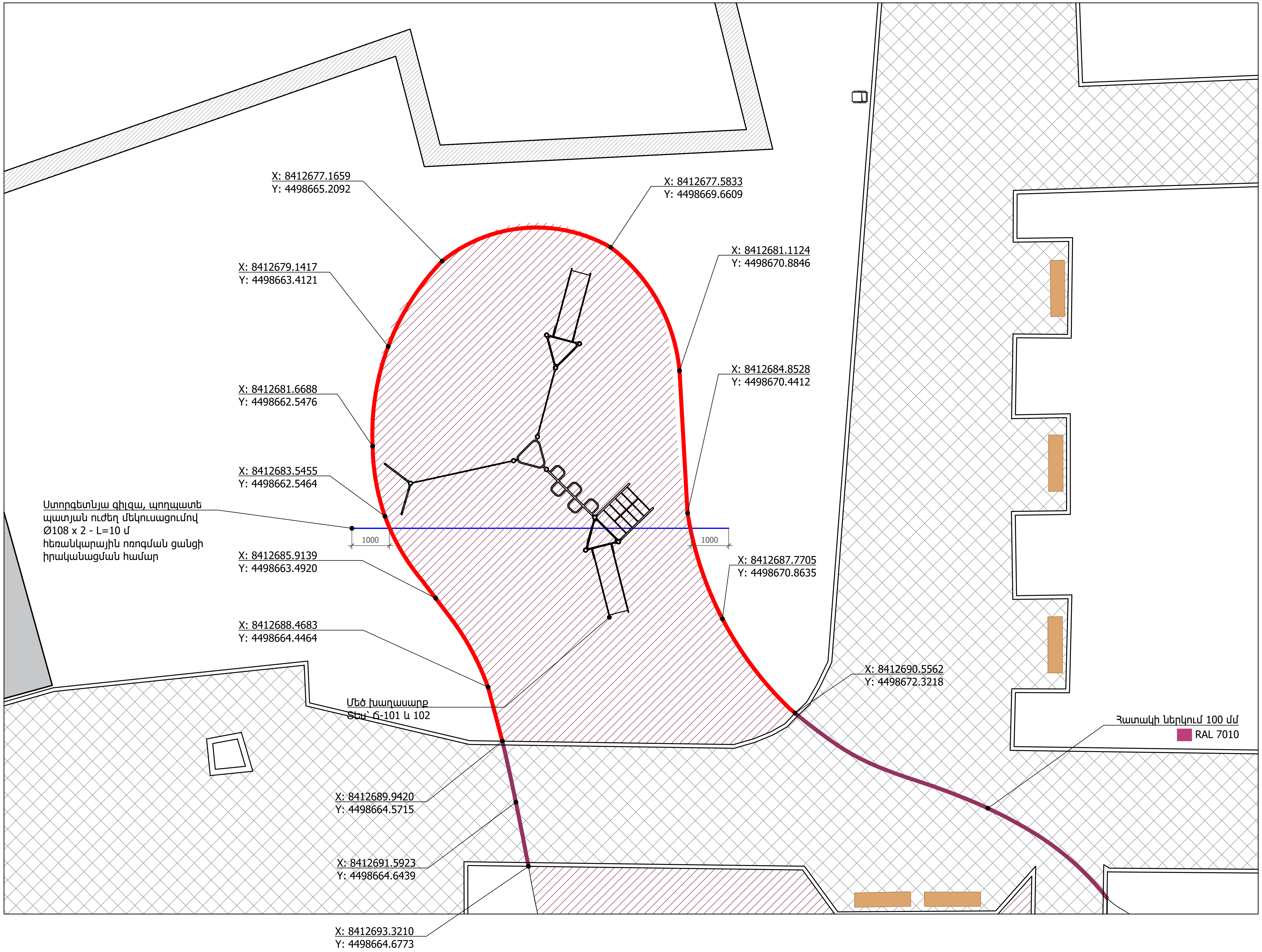

Նախագծող
sp2.am ///

Պատվիրատու
GIZ
Deutsche Gesellschaft für Internationale Zusammenarbeit (GIZ) GmbH

Նախագիծ
Արթիկում Յուրի Գագրինի անվան զբոսայգու վերակառուցում

Հասցե
Շիրակի մարզ, ք. Արթիկ

Նախագիծ համար /
2516_13

Փուլ / Ն

Անվանում /
Խաղահրապարակ 1. Նշահարման հատակագիծ

Մասշտաբ / 1:100
Թերթ / Ճ - 008
Ամսաթիվ / 15.01.2026

ՆԳՃ՝
Ս. Պետրոսյան

Ճարտարապետ
Ի. Մերդինյան

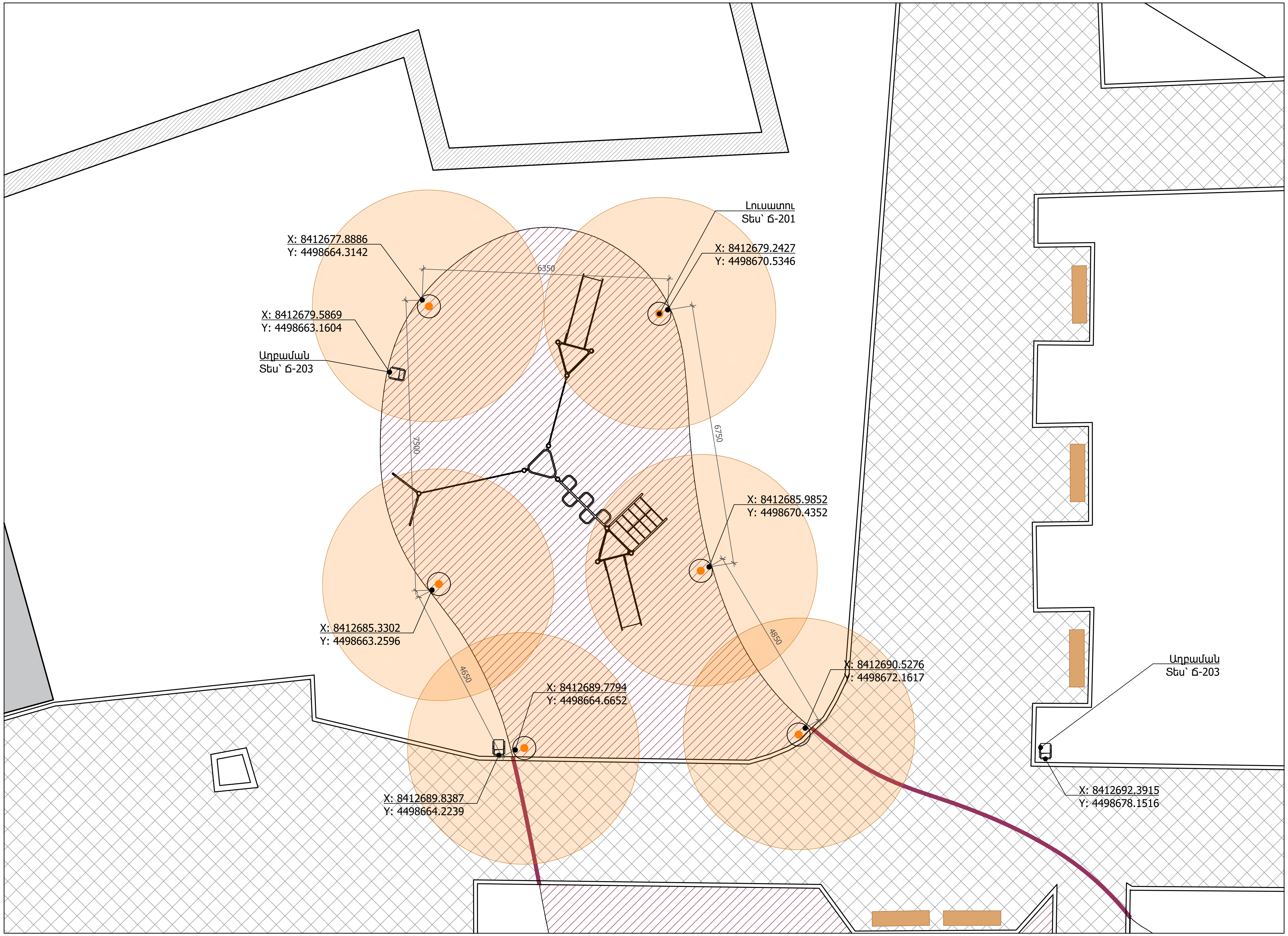

Նախագծող

sp2.am ///

Պատվիրատու

GIZ

Deutsche Gesellschaft für Internationale Zusammenarbeit (GIZ) GmbH

Նախագիծ

Արթիկում Յուրի Գագարինի անվան զբոսայգու վերակառուցում

Հասցե

Շիրակի մարզ, ք. Արթիկ

Նախագիծ համար /

2516_13

Փուլ / Ն

Անվանում /

Խաղահրապարակ 1. Լուսավորության նշահարում

Մասշտաբ / 1:100

Թերթ / Ճ - 009

Ամսաթիվ / 15.01.2026

ՆԳճ՝

Ս. Պետրոսյան

Ճարտարապետ

Ի. Մերդինյան

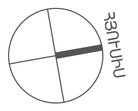

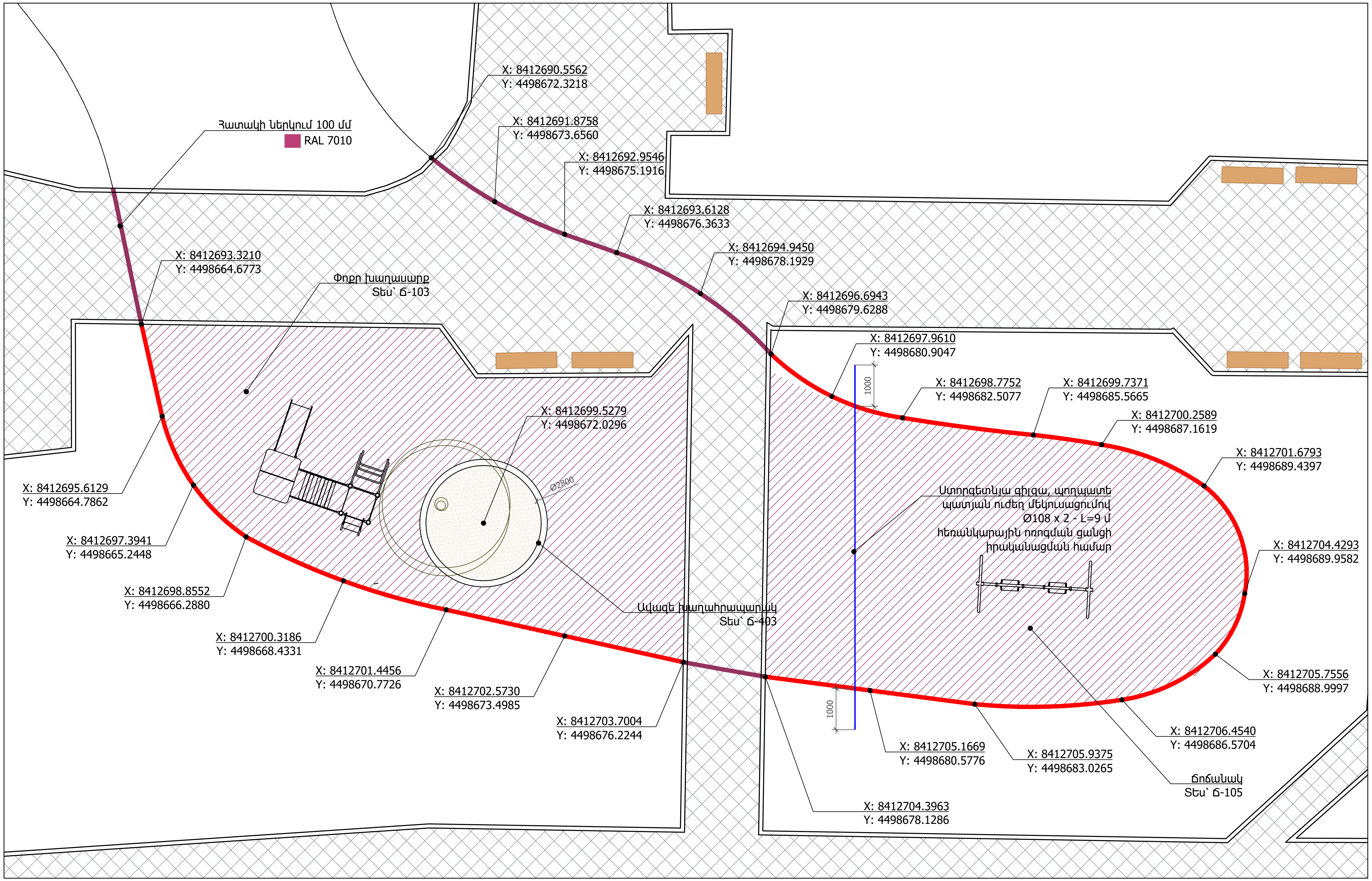

Նախագծող
sp2.am ///

Պատվիրատու
GIZ
Deutsche Gesellschaft für Internationale Zusammenarbeit (GIZ) GmbH

Նախագիծ
Արթիկում Յուրի Գագրինի անվան զբոսայգու վերակառուցում

Հասցե
Շիրակի մարզ, ք. Արթիկ

Նախագիծ համար /
2516_13

Փուլ / Ն

Անվանում /
Խաղահրապարակ 2 և 3. Նշահարման հատակագիծ

Մասշտաբ / 1:100

Թերթ / Ճ - 010

Ամսաթիվ / 15.01.2026

ՆԳՃ՝
Ս. Պետրոսյան

Ճարտարապետ
Ի. Մերդինյան

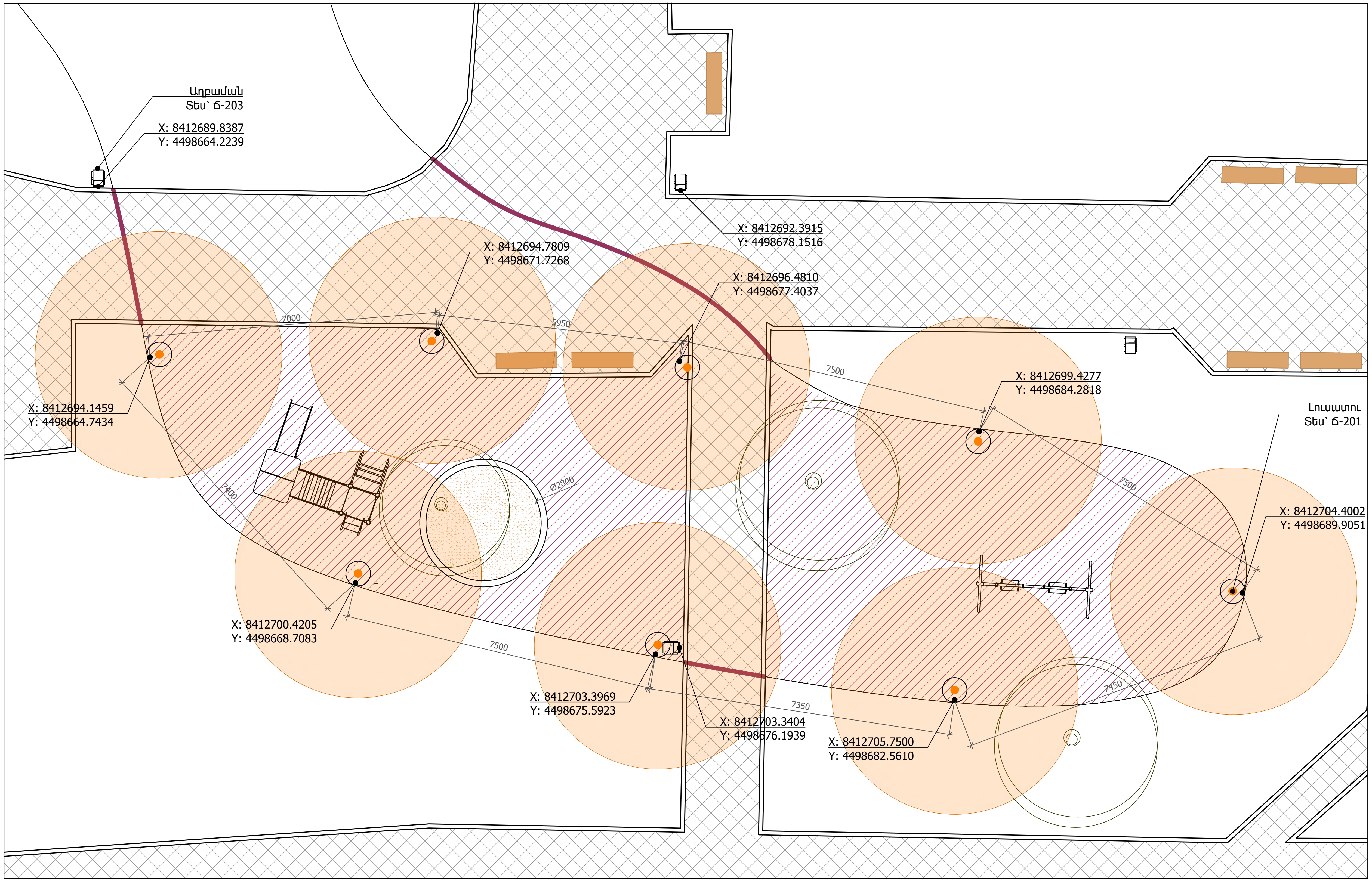

Նախագծող

sp2.am ///

Պատվիրատու

GIZ

Deutsche Gesellschaft für Internationale Zusammenarbeit (GIZ) GmbH

Նախագիծ

Արթիկում Յուրի Գագրինի անվան զբոսայգու վերակառուցում

Հասցե

Շիրակի մարզ, ք. Արթիկ

Նախագիծ համար /

2516_13

Փուլ / Ն

Անվանում /

Խաղահրապարակ 2 և 3. Լուսավորության նշահարման հատակագիծ

Մասշտաբ / 1:100

Թերթ / Ճ - 011

Ամսաթիվ / 15.01.2026

ՆԳՃ՝

Ս. Պետրոսյան

Ճարտարապետ

Ի. Մերդինյան

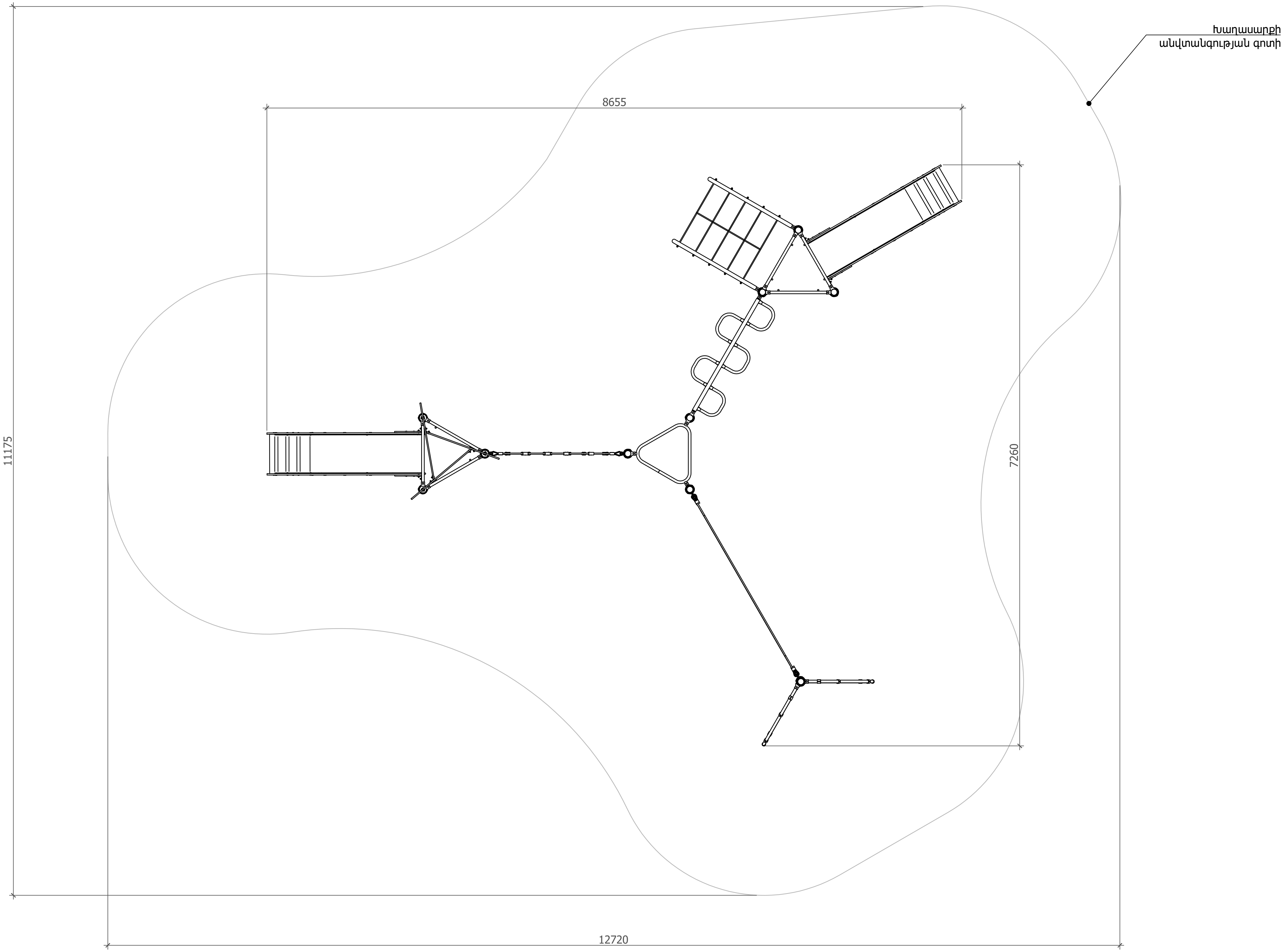

Նախագծող

sp2.am ///

Պատվիրատու

GIZ

Deutsche Gesellschaft
für Internationale
Zusammenarbeit (GIZ)
GmbH

Նախագիծ

Արթիկում Յուրի
Գագրինի անվան
զբոսայգու
վերակառուցում

Հասցե

Շիրակի մարզ,
ք. Արթիկ

Նախագիծ համար /

2516_13

Փուլ / Ն

Անվանում /

Մեծ խաղասարքի
հատակագիծ

Մասշտաբ / 1:50

Թերթ / Ճ - 101

Ամսաթիվ / 15.01.2026

ՆԳՃ՝

Ս. Պետրոսյան

Ճարտարապետ

Ի. Մերդինյան

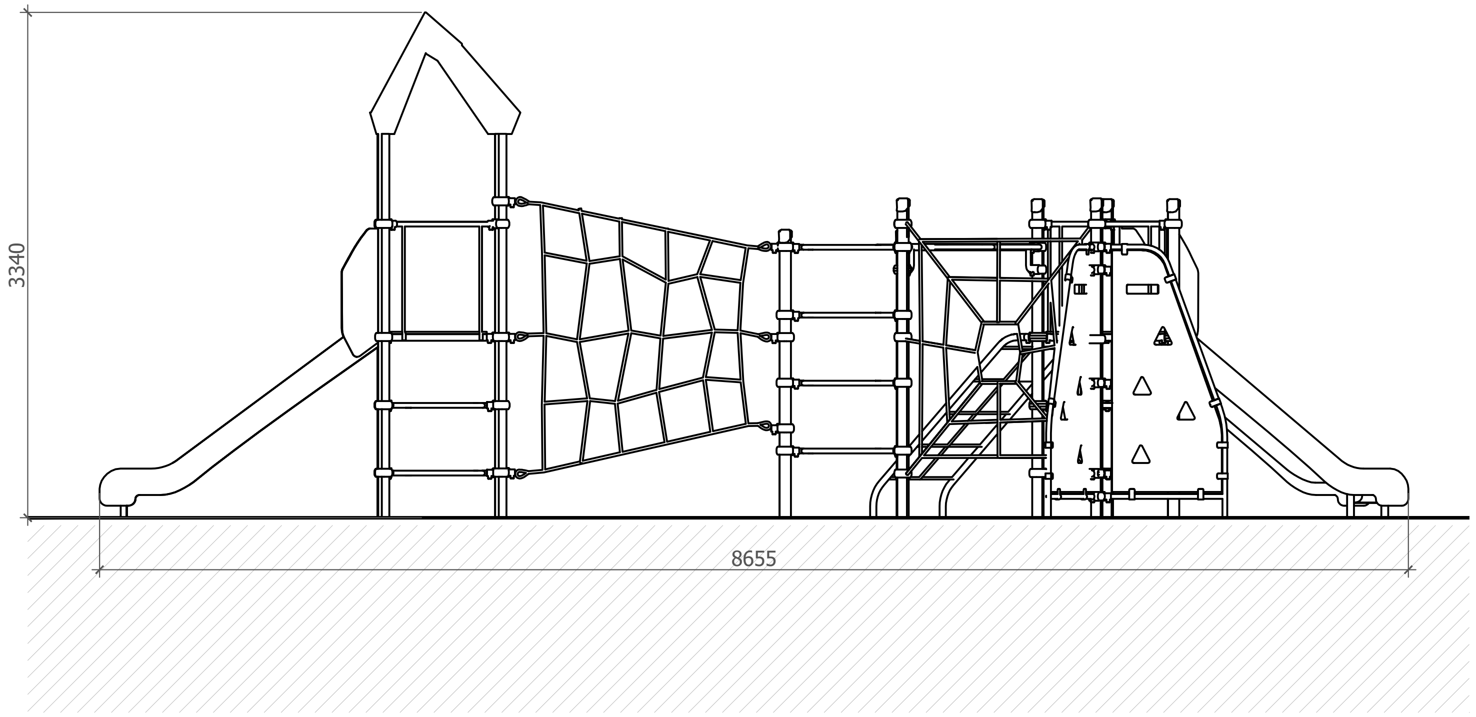

Տեսք դիմացից

Մեծ խաղասարք

Խաղասարքի կմախքային հատվածը պետք է ենթարկվի ավազահարման, ապա կրկնակի փոշեներկման, կոռոզիայից պաշտպանելու համար: Խաղասարքի արտաքին չափերն են՝ 8'655մմ x 7'260մմ x 3'340 մմ, պաշտպանիչ գոտու չափերն են 11'175մմ x 12'720մմ: Նախատեսված է 8-12 տարեկան երեխաների համար:

Խաղասարքը ներառում է 2 տարբեր բարձրության և երկարության սղարաններ, մագլցման պատեր, մագլցման պարաններ և ցանցեր, աշտարակ-հարթակ կողապատերով: Հիմնական օգտագործված նյութերն են՝ պողպատե թիթեղներ 1,5 - 4,0 մմ, մետաղ. խողովակներ՝ 32,0 - 76,0 մմ տրամագծով, բարձր ջրակայունությամբ և մաշվածության դիմադրությամբ նրբատախտակ՝ 9 մմ - 18 մմ և այլն:

Խաղասարքի տեղադրումը իրականացնել բետոնացման միջոցով Բ20 տեսակի բետոնով: Բետոնե հիմքերի խորությունը՝ համաձայն տեղանքի սառեցման գոտու՝ 1000 մմ:

Խաղասարքի հետ ներկայացնել խաղասարքերի անվտանգության EN1167 ստանդարտի հավաստագիր և EN1167-2 անվտանգության փորձարկման ակտ:

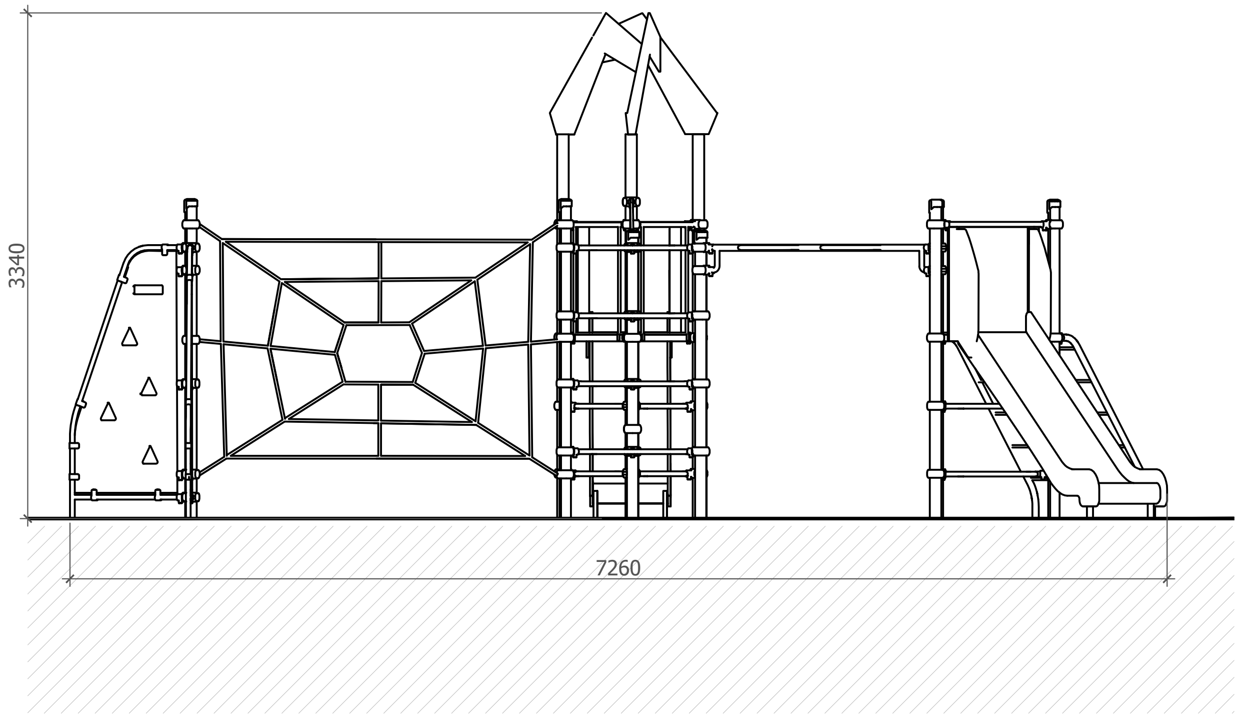

Տեսք կողքից

Մեծ խաղասարքի եռաչափ տեսք

Նախագծող	
sp2.am ///	
Պատվիրատու	
GIZ	
Deutsche Gesellschaft für Internationale Zusammenarbeit (GIZ) GmbH	
Նախագիծ	
Արթիկում Յուրի Գագրինի անվան զբոսայգու վերակառուցում	
Հասցե	
Շիրակի մարզ, ք. Արթիկ	
Նախագիծ համար /	
2516_13	
Փուլ /	Ն
Անվանում /	
Մեծ խաղասարքի մանրամասներ	
Մասշտաբ /	1:50
Թերթ /	Ճ - 102
Ամսաթիվ /	15.01.2026
ՆԳՃ՝	
Ս. Պետրոսյան	
Ճարտարապետ	
Ի. Մերդինյան	

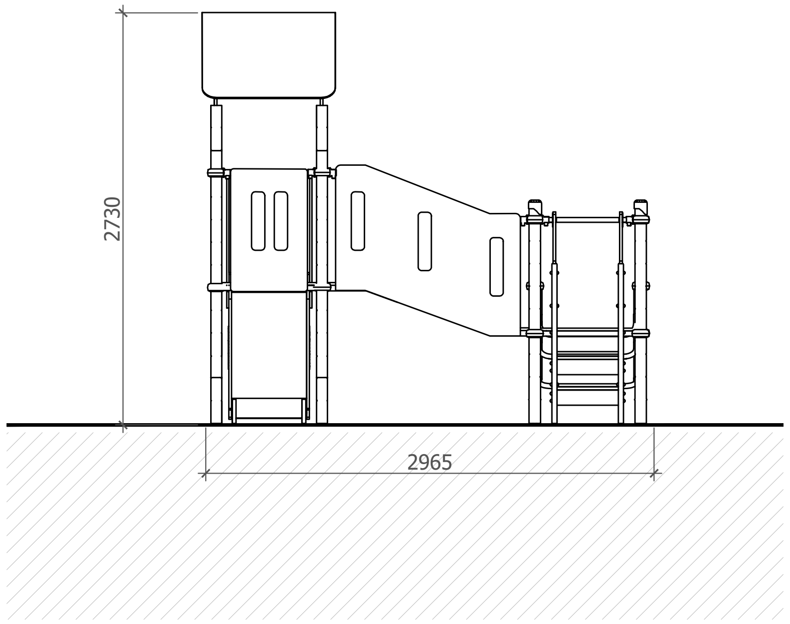

Տեսք դիմացից

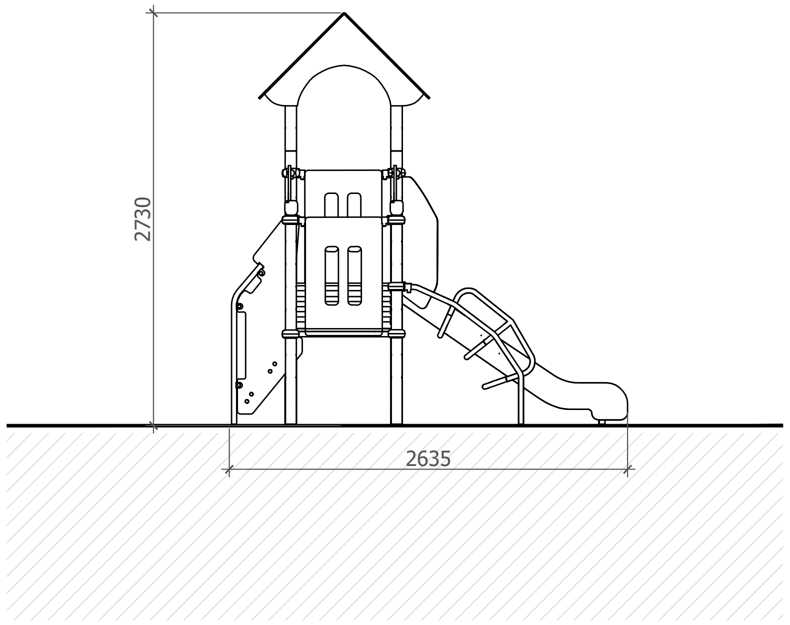

Տեսք կողքից

Փոքր խաղասարք

Խաղասարքի կմախքային հատվածը պետք է ենթարկվի ավազահարման, ապա կրկնակի փոշեներկման, կոռոզիայից պաշտպանելու համար: Խաղասարքի արտաքին չափերն են՝ 2'635մմ x 2'965մմ x 2'730 մմ, պաշտպանիչ գոտու չափերն են 6'100մմ x 6'000մմ: Նախատեսված է 4 - 8 տարեկան երեխաների համար:

Խաղասարքը ներառում է 1 սղարան, մագլցման պատեր, աստիճան, մագլցման ձողեր, կողապատերով կամրջակ և աշտարակ-հարթակ կողապատերով: Հիմնական օգտագործված նյութերն են՝ պողպատե թիթեղներ 1,5 - 4,0 մմ, մետաղ. խողովակներ՝ 32,0 - 76,0 մմ տրամագծով, բարձր ջրակայունությամբ և մաշվածության դիմադրությամբ նրբատախտակ՝ 9 մմ - 18 մմ և այլն:

Խաղասարքի տեղադրումը իրականացնել բետոնացման միջոցով Բ20 տեսակի բետոնով: Բետոնե հիմքերի խորությունը՝ համաձայն տեղանքի սառեցման գոտու՝ 1000 մմ:

Խաղասարքի հետ ներկայացնել խաղասարքերի անվտանգության EN1167 ստանդարտի հավաստագիր և EN1167-2 անվտանգության փորձարկման ակտ:

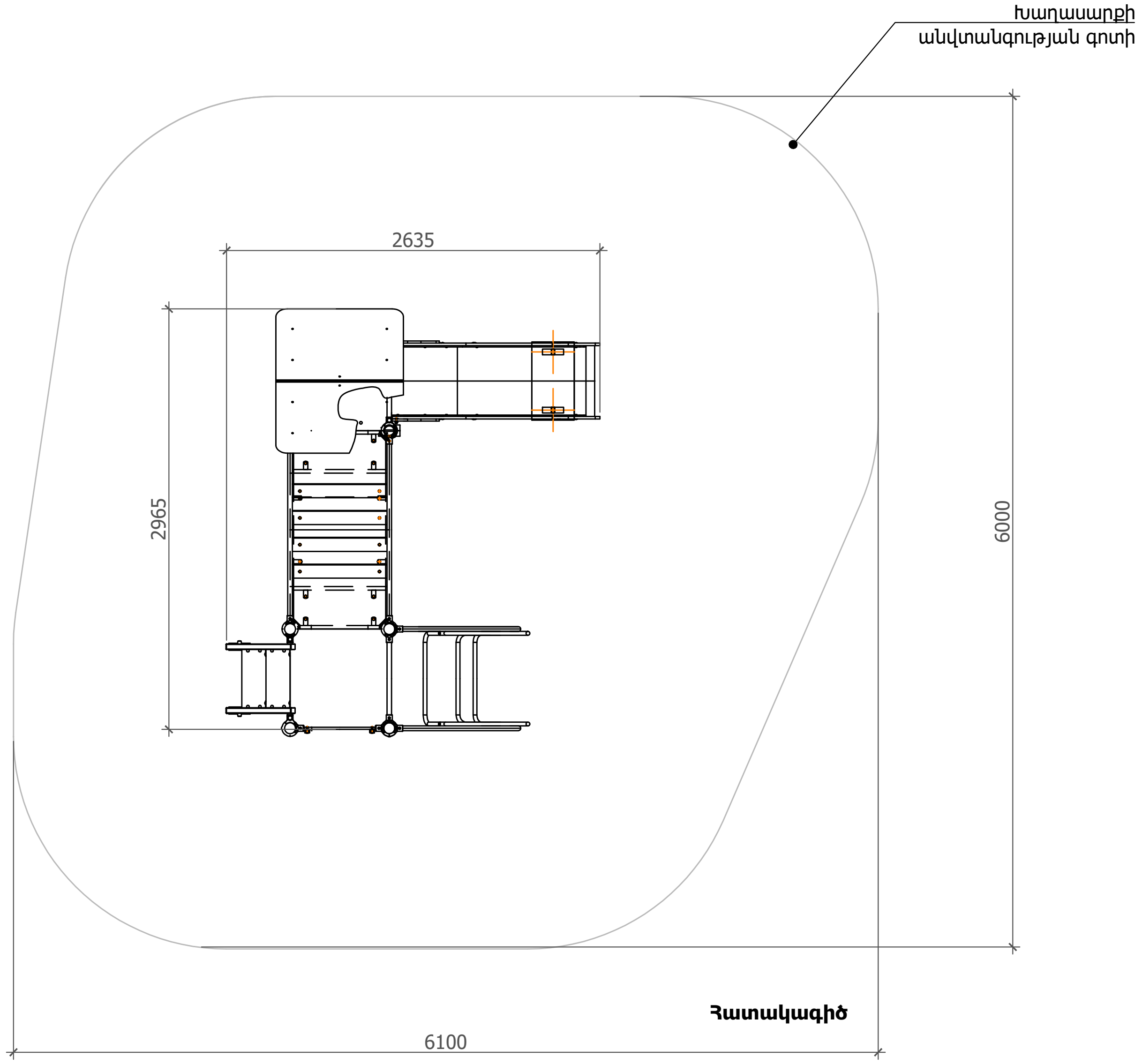

Հատակագիծ

Խաղասարքի եռաչափ տեսք

Նախագծող	sp2.am ///
Պատվիրատու	GIZ Deutsche Gesellschaft für Internationale Zusammenarbeit (GIZ) GmbH
Նախագիծ	Արթիկում Յուրի Գագրինի անվան զբոսայգու վերակառուցում
Հասցե	Շիրակի մարզ, ք. Արթիկ
Նախագիծ համար /	2516_13
Փուլ /	Ն
Անվանում /	Փոքր խաղասարքի մանրամասներ
Մասշտաբ /	1:50
Թերթ /	Ճ - 103
Ամսաթիվ /	15.01.2026
ՆԳՃ՝	Ս. Պետրոսյան
Ճարտարապետ	Ի. Մերդինյան

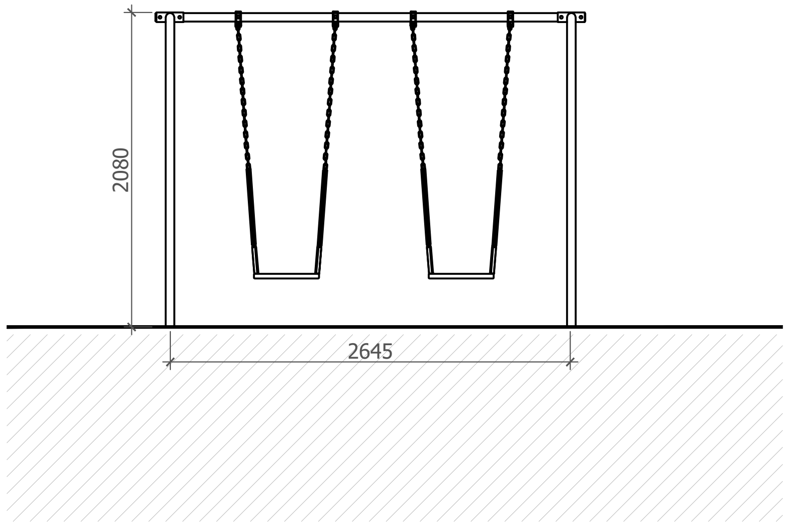

Տեսք դիմացից

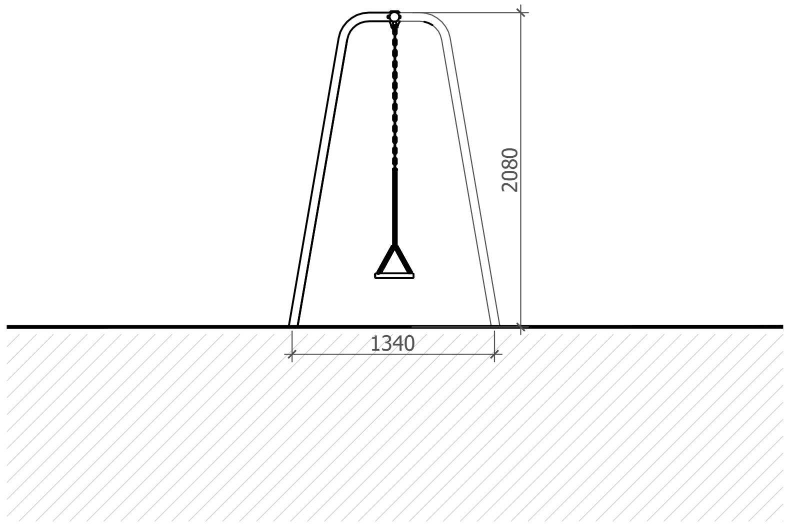

Տեսք կողքից

Ճողճանակ

Ճոճանակ կախված երկու նստատեղանոց շղթաներով, մետաղական կմախքով, երկու կախված պլաստմաս նստատեղերով, արտաքին չափեր՝ 2'835մմ x 1'400մմ x 2'080մմ, անվտանգության գոտի՝ 4'600մմ x 2'875մմ, նախատեսված 3-12 տարեկանների համար:

Խաղասարքի նախատեսված է դրսի օգտագործման համար, ապահովում է բարձր դիմացկունություն, անվտանգություն եւ երկարակեցություն:

Խաղասարքը ներառում է 2 U-աձեւ ոտքով խողովակներ, 1 կրիչ, 2 պաշտպանված պոլիէթիլենային նստատեղեր: Խաղասարքի կմախքային հատվածը պատրաստված լինի առնվազն 114մմ կլոր կտրվածքի խողովակից, պատի հաստությունը 2մմ: Նստատեղերի շարժումը հիմնված լինի առնցքկալային մեխանիզմի հիման վրա: Խաղասարքի կմախքային հատվածը պետք է ենթարկվի ավազահանման, ապա կրկնակի փոշեներկման, կոռոզիայից պաշտպանելու համար:

Խաղասարքի տեղադրումը իրականացնել բետոնացման միջոցով Բ20 տեսակի բետոնով: Բետոնե հիմքերի խորությունը՝ համաձայն տեղանքի սառեցման գոտու՝ 1000 մմ:

Խաղասարքի հետ ներկայացնել խաղասարքերի անվտանգության EN1167 ստանդարտի հավաստագիր և EN1167-2 անվտանգության փորձարկման ակտ, ինչպես նաև որակի ISO 9001, 14001 սերտիֆիկատներ:

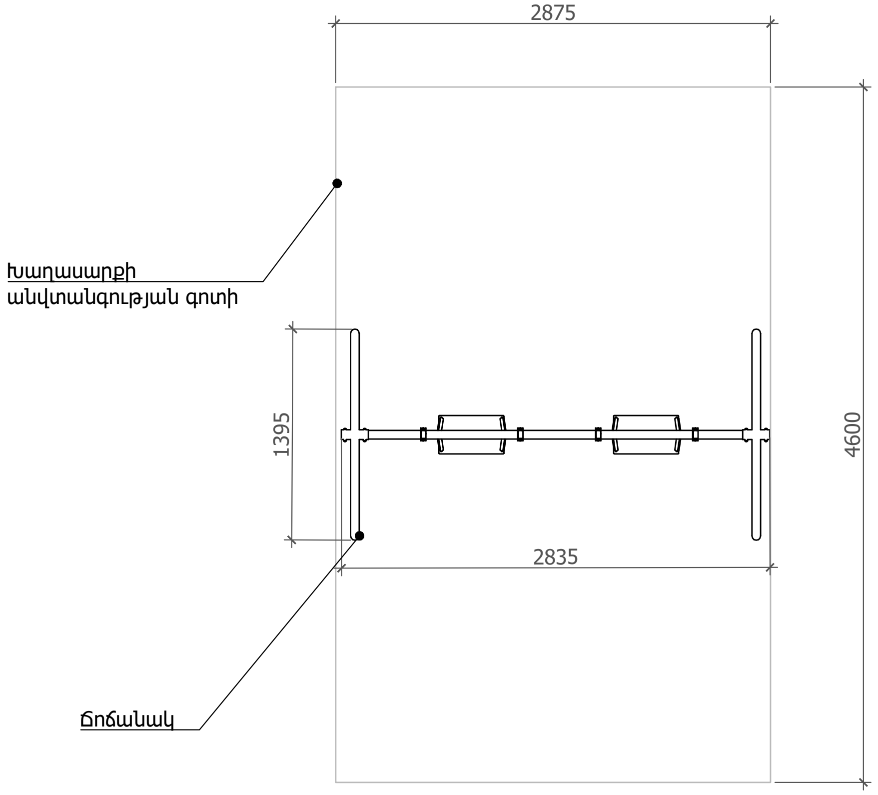

Ճողճանակի հատակագիծ

Ճողճանակի եռաչափ տեսք

Նախագծող	
sp2.am ///	
Պատվիրատու	
GIZ	
Deutsche Gesellschaft für Internationale Zusammenarbeit (GIZ) GmbH	
Նախագիծ	
Արթիկում Յուրի Գագրինի անվան զբոսայգու վերակառուցում	
Հասցե	
Շիրակի մարզ, ք. Արթիկ	
Նախագիծ համար /	
2516_13	
Փուլ /	Ն
Անվանում /	
Ճոճանակի մանրամասներ	
Մասշտաբ /	1:50
Թերթ /	Ճ - 104
Ամսաթիվ /	15.01.2026
ՆԳՃ՝	
Ս. Պետրոսյան	
Ճարտարապետ	
Ի. Մերդինյան	

ԱՎԱԶԵ ԽԱՂԱՀՐԱՊԱՐԱԿ

ՀՀ	Անվանում	Միավոր	Միավոր Քանակ
1	Տախտակամած (հաճարենու փայտ, հականեխիչ լաքային մշակմամբ) 50մմ	քմ	4.38
2	Մանրահատիկ ավազ / գետաքար	$մ^3$	2.46
3	Գեոմանվածք	քմ	6.8
4	Խճային շերտ (10-20մմ ֆրակցիայի)	$մ^3$	1.23
5	Խճային շերտ (40-70մմ ֆրակցիայի)	$մ^3$	1.23
6	Կոպճավազային շերտ	$մ^3$	1.23
7	Հիմքի ջրամեկուսացում	քմ	13.63
8	Բետոնե հիմնապատ Բ15	խմ	1.68

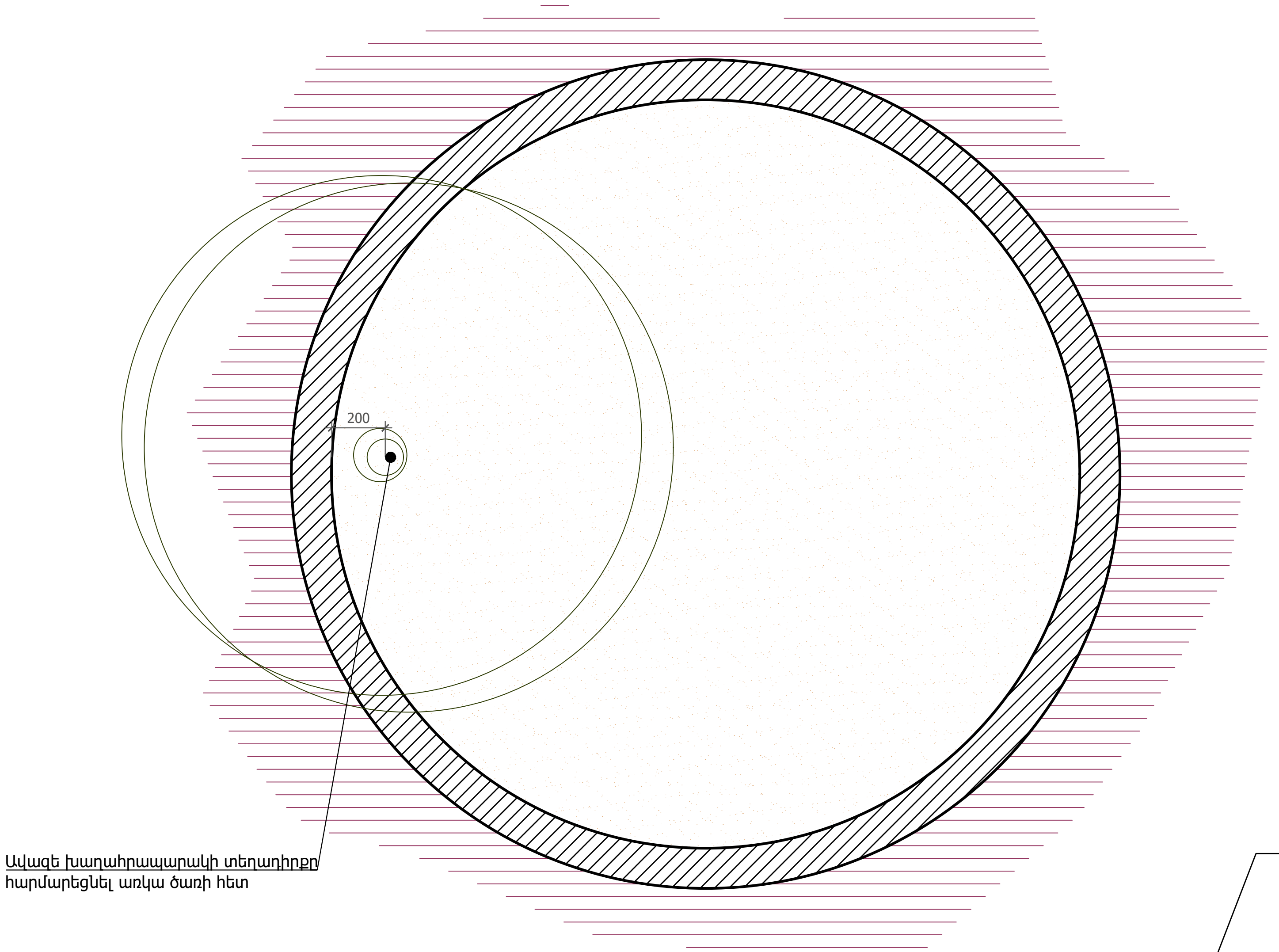

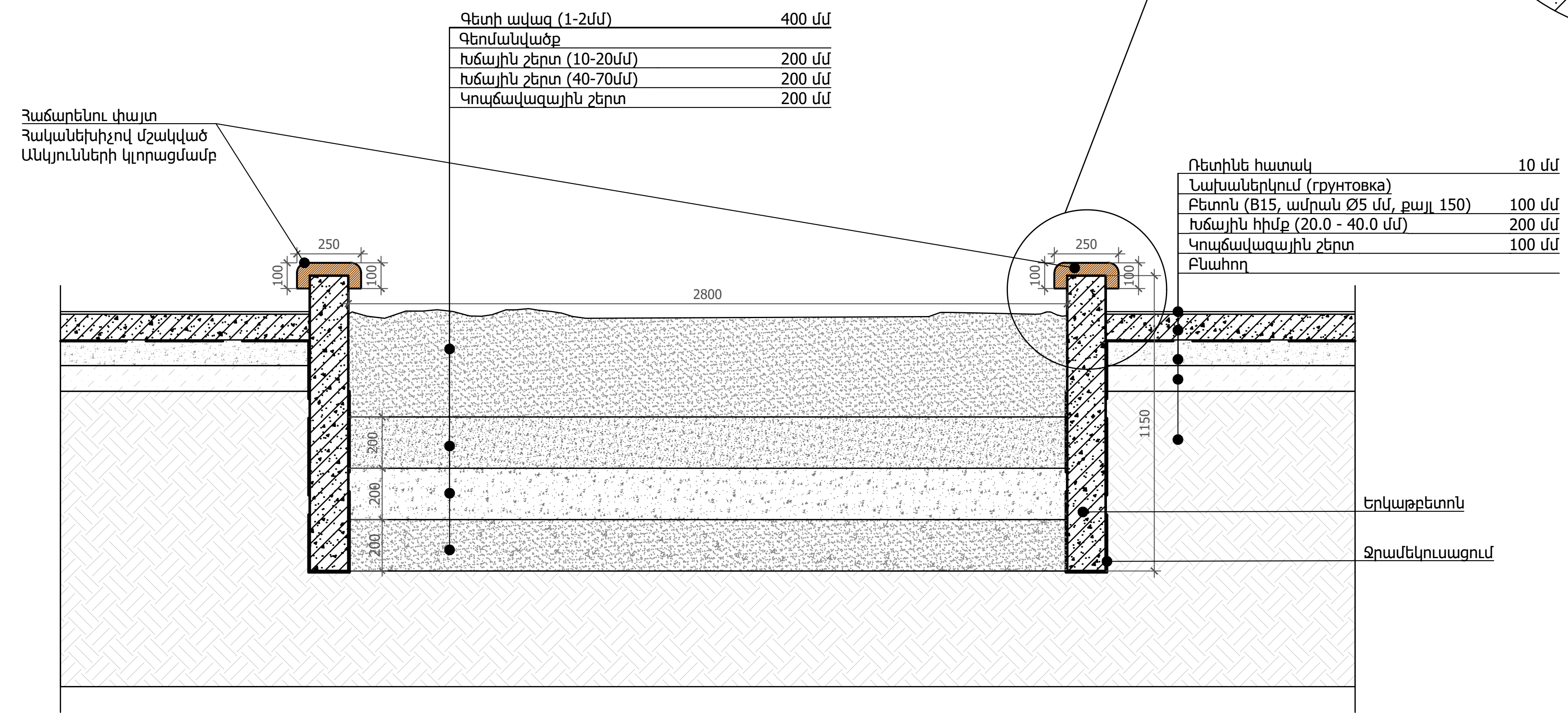

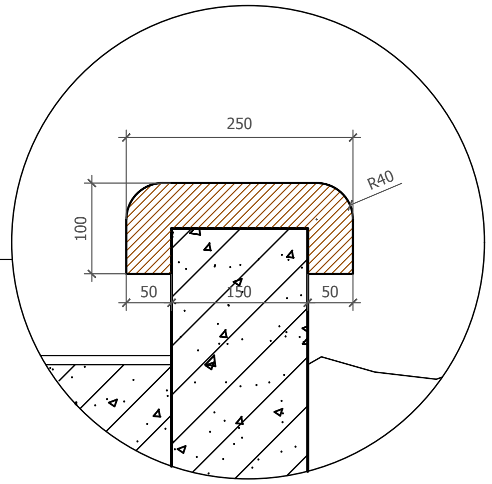

Նախագծող
sp2.am ///

Պատվիրատու
GIZ
Deutsche Gesellschaft für Internationale Zusammenarbeit (GIZ) GmbH

Նախագիծ
Արթիկում Յուրի Գագրինի անվան զբոսայգու վերակառուցում

Հասցե
Շիրակի մարզ, ք. Արթիկ

Նախագիծ համար /
2516_13

Փուլ / Ն

Անվանում /
Ավազե խաղահրապարակ

Մասշտաբ / 1:25
Թերթ / Ճ - 105
Ամսաթիվ / 15.01.2026

ՆԳՃ՝
Ս. Պետրոսյան

Ճարտարապետ
Ի. Մերդինյան

LL-002. ՆՈՐ ԼՈՒՍԱՏՈՒ (14 հատ)

ՀՀ	Անվանում	Միավոր	Միավոր Քանակ
1	Կռած մետաղական թիթեղ 120×8 մմ, յուղաներկված	գծմ	26.39
2	Պաշտպանիչ թիթեղ 5 մմ, յուղաներկված	քմ	3.96
3	Պողպ. խողովակ Ø120×4 մմ, յուղաներկված	գծմ	91.00
4	Մետաղական թիթեղ 150×150×5 մմ, յուղաներկված	հատ	14
5	Հիմքի բետոնացում B20	$մ^3$	4.35
6	Հիմքի ամրանավորում Ø12 A500C	գծմ	14.00
7	Հիմքի նախապատրաստական խճային շերտ	$մ^3$	0.40
8	Գրունտի քանդում 600մմ տրամագծով	գծմ	23.80
9	Լուսատու խաղահրապարկի համար, տեղադրված 5000 մմ սյան վրա, հզորությունը՝ 100 Վտ, պայծառությունը՝ 10000 լյումեն, լուսատվության բացվածքի անկյուն (աստիճան)՝ լայն / ասիմետրիկ, գունային ջերմաստիճան՝ 4000K, IP՝ IP67 և ավել, չափսերը՝ 200x150x25, ղեկավարում՝ On/Off	հատ	14

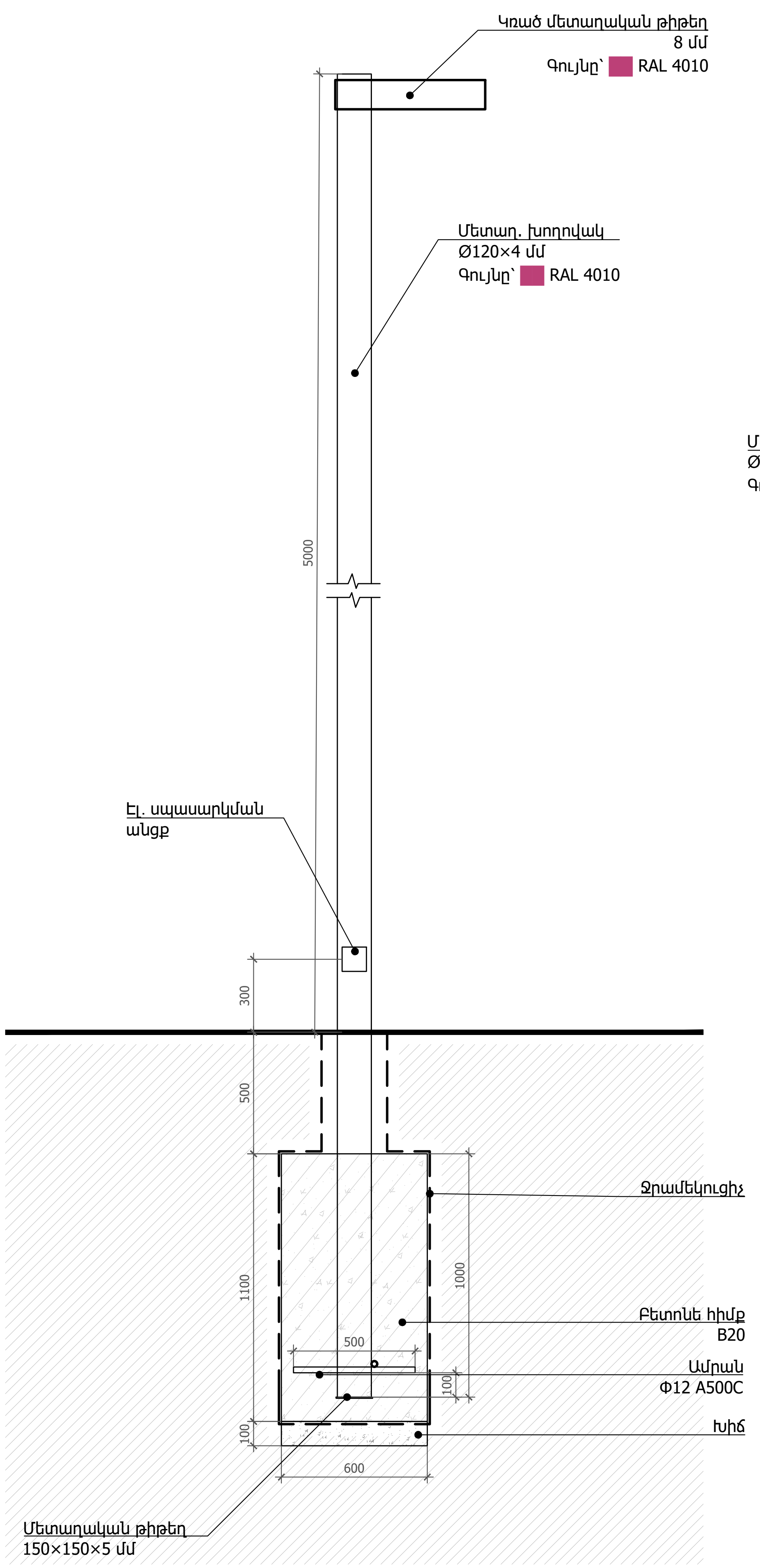

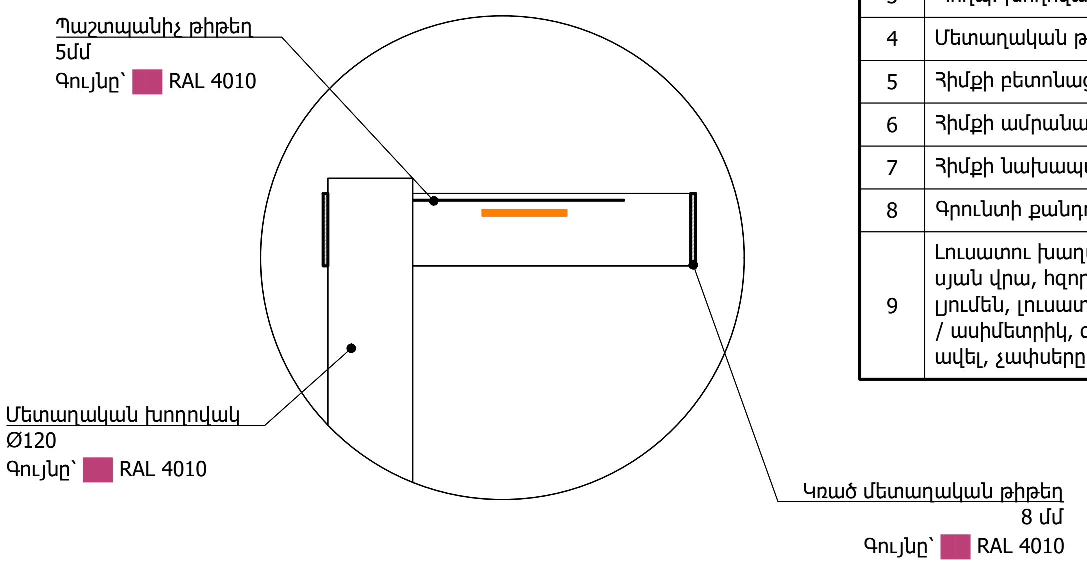

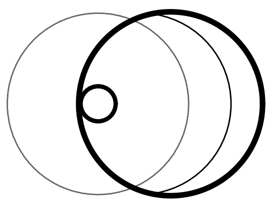

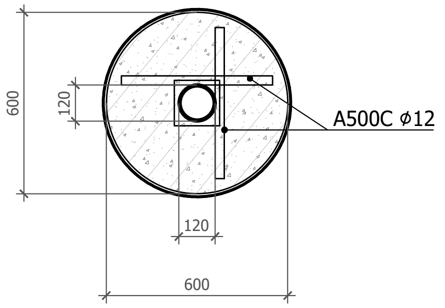

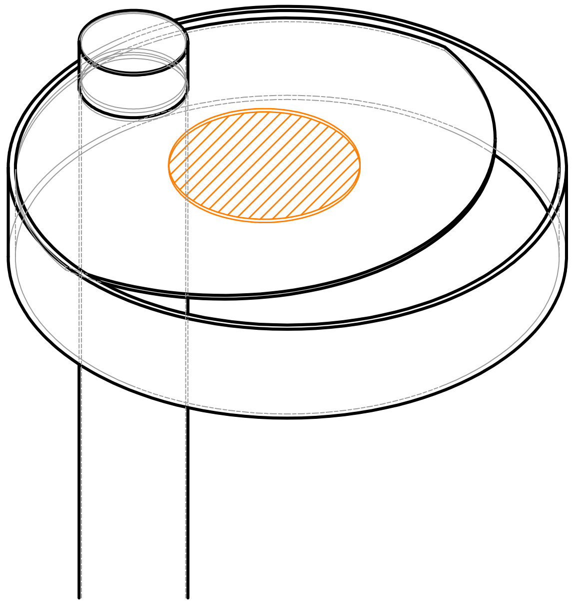

Եռաչափ տեսք

Նախագծող
sp2.am ///

Պատվիրատու
GIZ
Deutsche Gesellschaft für Internationale Zusammenarbeit (GIZ) GmbH

Նախագիծ
Արթիկում Յուրի Գագրինի անվան զբոսայգու վերակառուցում

Հասցե
Շիրակի մարզ, ք. Արթիկ

Նախագիծ համար /
2516_13

Փուլ / Ն

Անվանում /
Նոր ավելավցող լուսատու

Մասշտաբ / 1:25
Թերթ / Ճ - 201
Ամսաթիվ / 15.01.2026

ՆԳՃ՝
Ս. Պետրոսյան

Ճարտարապետ
Ի. Մերդինյան

Ծանոթություն՝
Բոլոր մետաղական տարերը փոշեներկված մոխրագույն (RAL 7011)
Գույները համաձայնել նախագծողի հետ

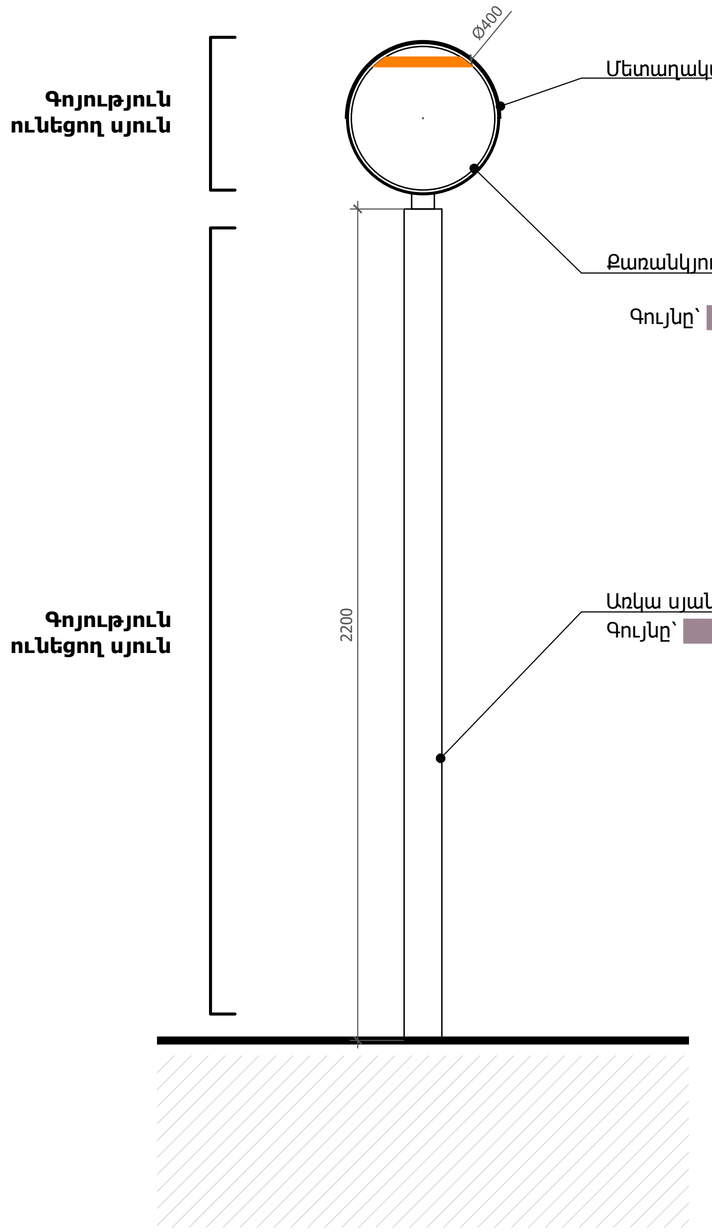

Դիմային տեսք

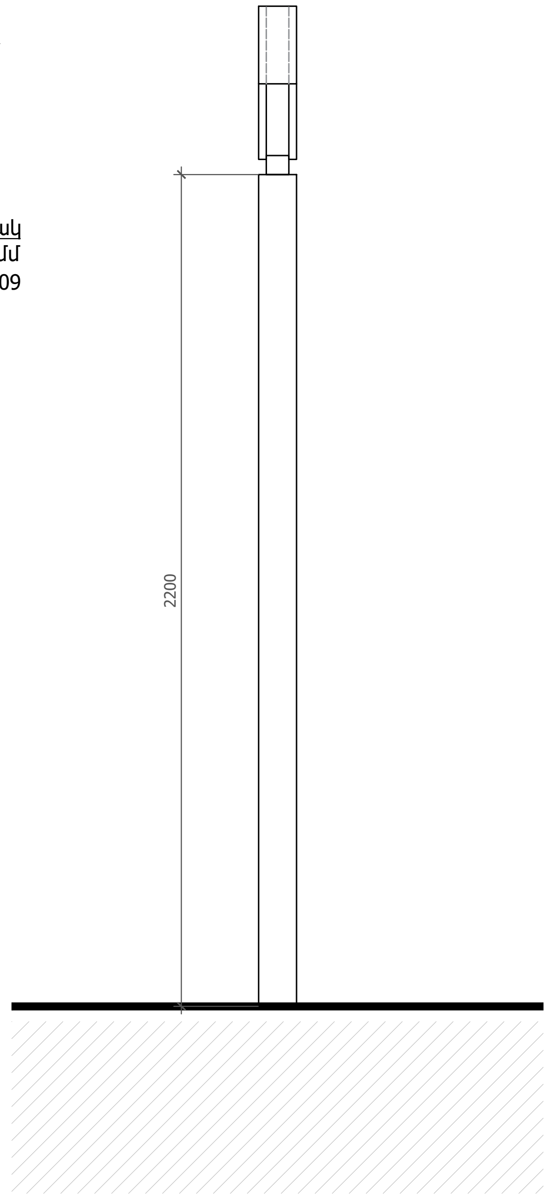

Կողային տեսք

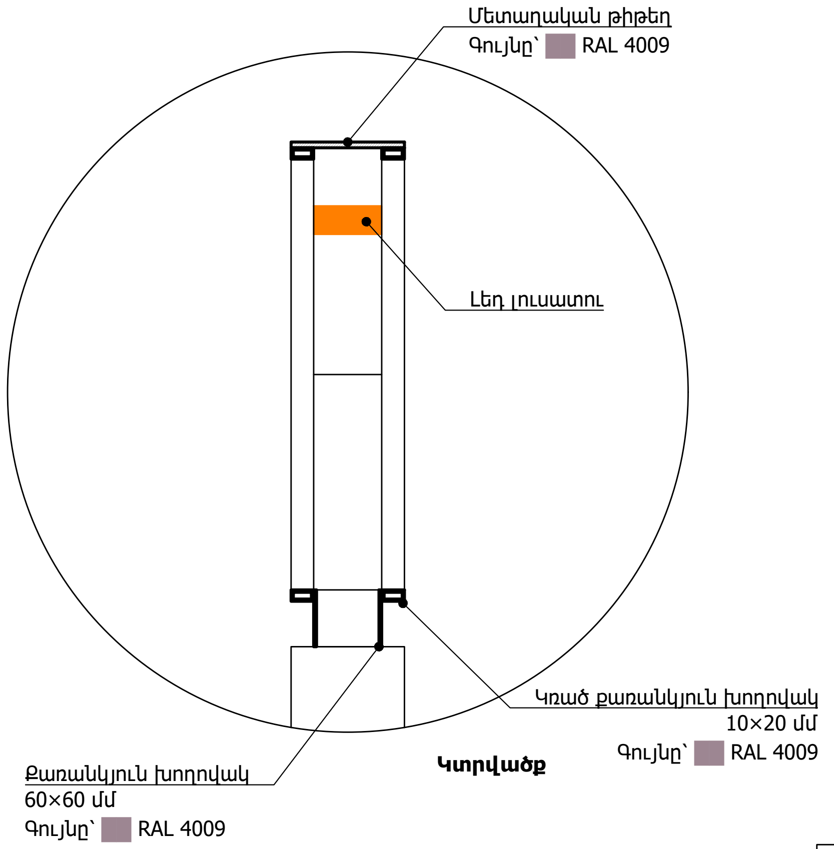

Կտրվածք

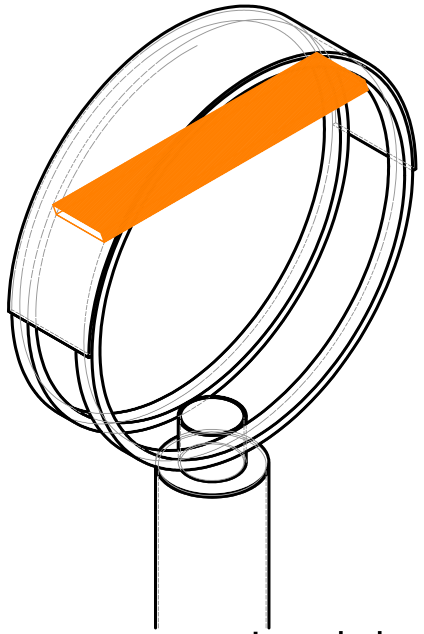

Եռաչափ տեսք

LL-001. ՎԵՐԱՆՈՐԳՈՎՈՂ ԼՈՒՍԱՏՈՒ (47 հատ)

ՀՀ	Անվանում	Միավոր	Միավոր Քանակ
1	Առկա մետաղական սյան մշակում և յուղաներկում	գծմ	103.4
2	Քառանկյուն խողովակ 60×60 մմ, յուղաներկում	գծմ	2.35
3	Կռած քառանկյուն խողովակ 10×20 մմ, յուղաներկում	գծմ	118.12
4	Մետաղական թիթեղ 100×5 մմ, յուղաներկում	քմ	2.95
5	Լուսատու ճեմուղիների համար, տեղադրված գոյություն ունեցող ~2200 մմ սյան վրա, հզորությունը՝ 20 Վտ, պայծառությունը՝ 2000 լյումեն, լուսատվության բացվածքի անկյուն (աստիճան)՝ լայն / 120°, Գունային ջերմաստիճան՝ 3000K, IP՝ IP67 և ավել, չափսերը՝ 100x100x25, ղեկավարում՝ On/Off	հատ	47

Նախագծող
sp2.am ///

Պատվիրատու
GIZ
Deutsche Gesellschaft für Internationale Zusammenarbeit (GIZ) GmbH

Նախագիծ
Արթիկում Յուրի Գագրինի անվան զբոսայգու վերակառուցում

Հասցե
Շիրակի մարզ, ք. Արթիկ

Նախագիծ համար /
2516_13

Փուլ / Ն

Անվանում /
Վերանորոգվող լուսատու

Մասշտաբ / 1:20
Թերթ / Ճ - 202
Ամսաթիվ / 15.01.2026

ՆԳՃ՝
Ս. Պետրոսյան

Ճարտարապետ
Ի. Մերդինյան

ԱՂԲԱՄԱՆ (18 հատ)

ՀՀ	Անվանում	Միավոր	Միավոր Քանակ
1	Քառանկյուն խողովակ 30×20 մմ, փոշեներկված	գծմ	72.00
2	Մետաղական թիթեղ 6 մմ, փոշեներկված	քմ	10.18
3	Բուտաբետոնե հիմք	խմ	0.58

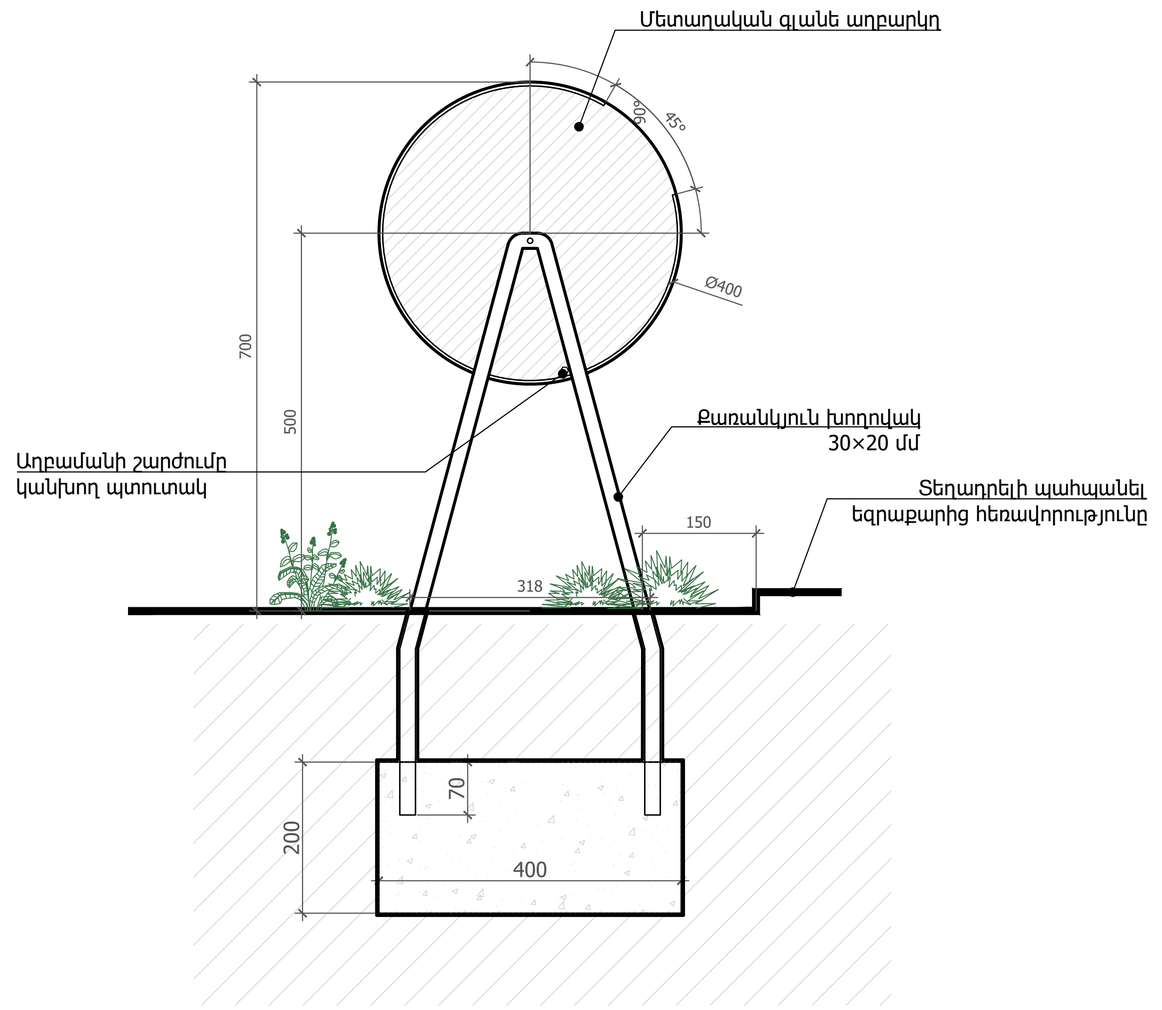

Կողային ճակատ

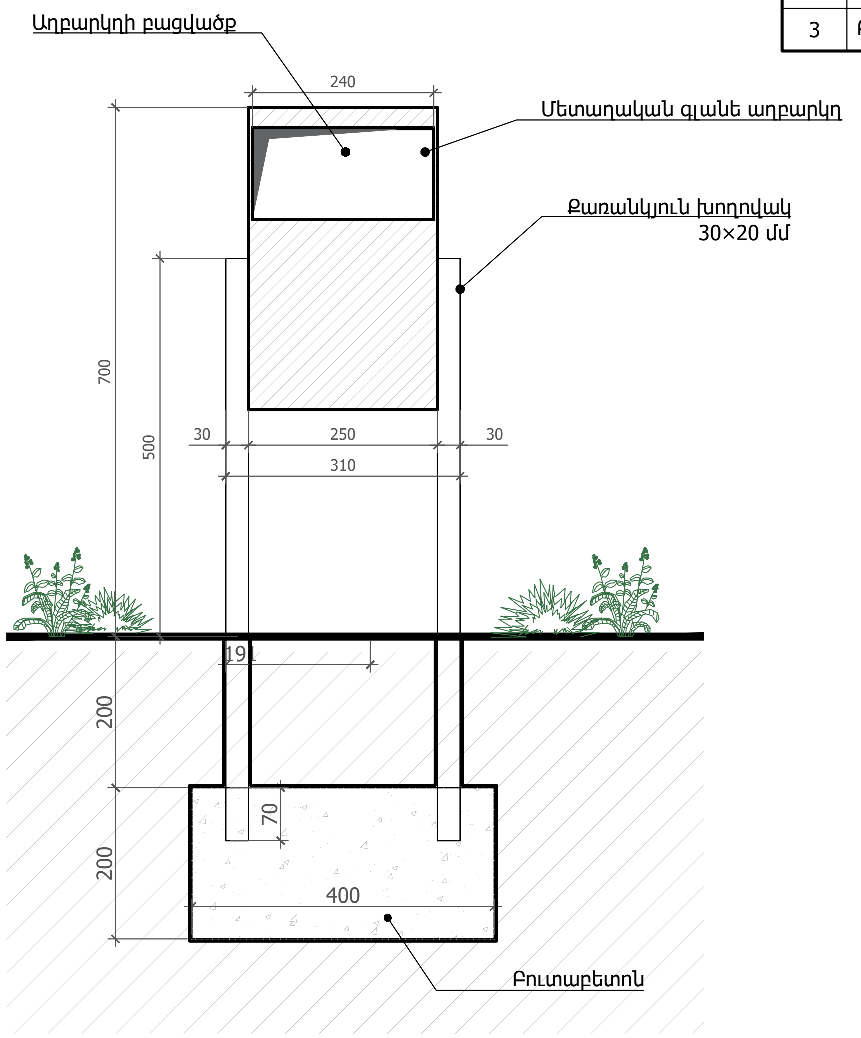

Կողային ճակատ

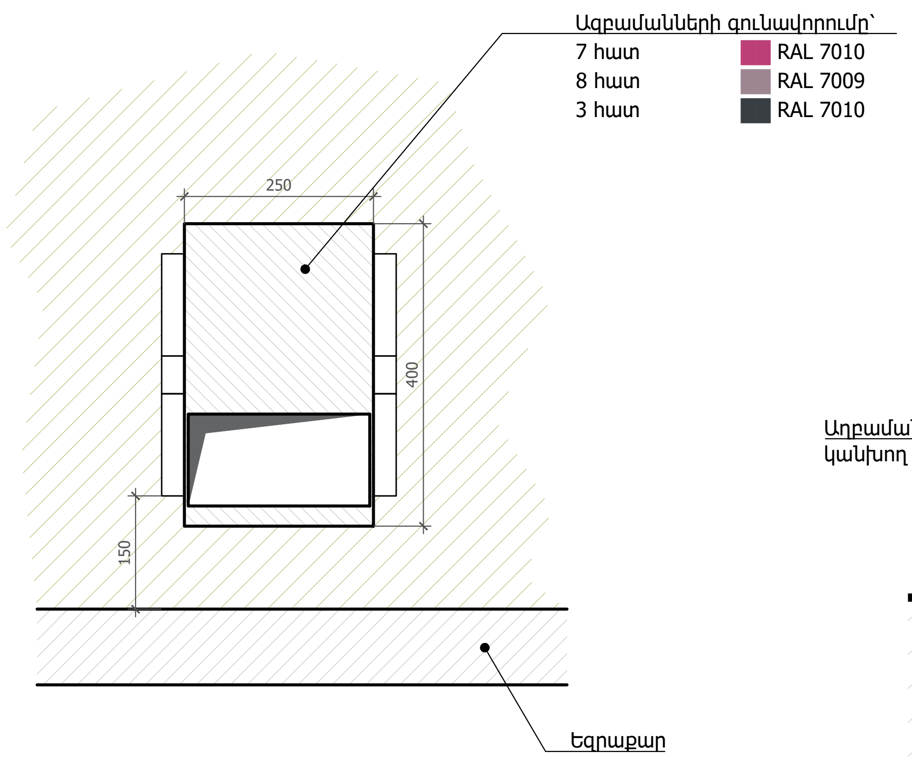

Հատակագիծ

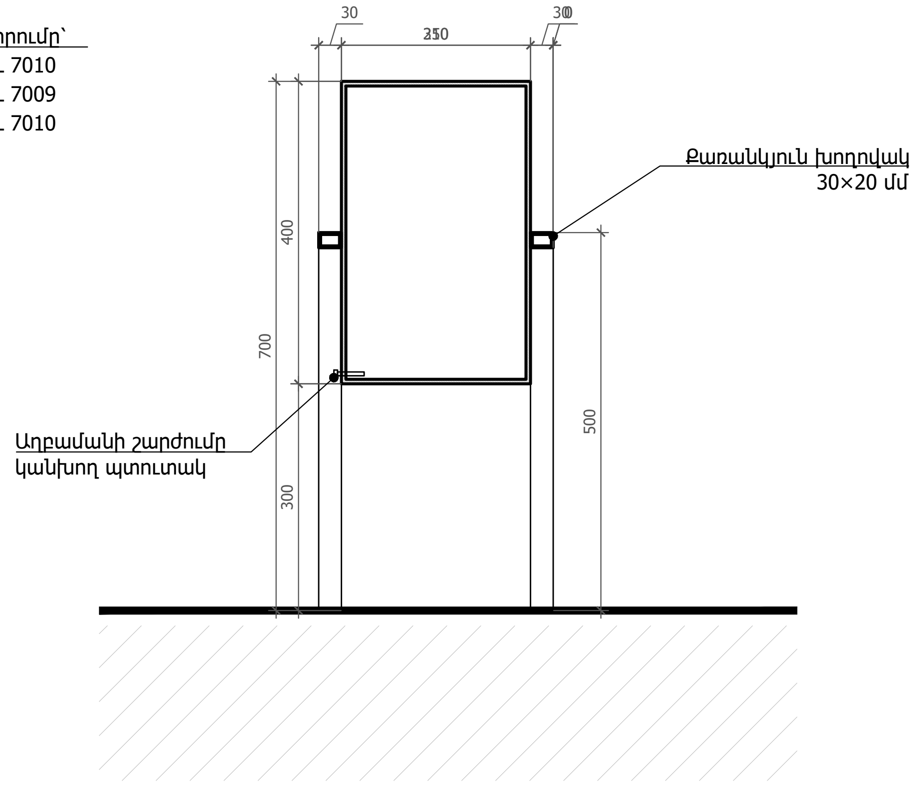

Կտրվածք

Նախագծող	sp2.am ///
Պատվիրատու	GIZ Deutsche Gesellschaft für Internationale Zusammenarbeit (GIZ) GmbH
Նախագիծ	Արթիկում Յուրի Գագրինի անվան զբոսայգու վերակառուցում
Հասցե	Շիրակի մարզ, ք. Արթիկ
Նախագիծ համար /	2516_13
Փուլ /	Ն
Անվանում /	Աղբաման
Մասշտաբ /	1:10
Թերթ /	Ճ - 203
Ամսաթիվ /	15.01.2026
ՆԳճ՝	Ս. Պետրոսյան
Ճարտարապետ	Ի. Մերդինյան

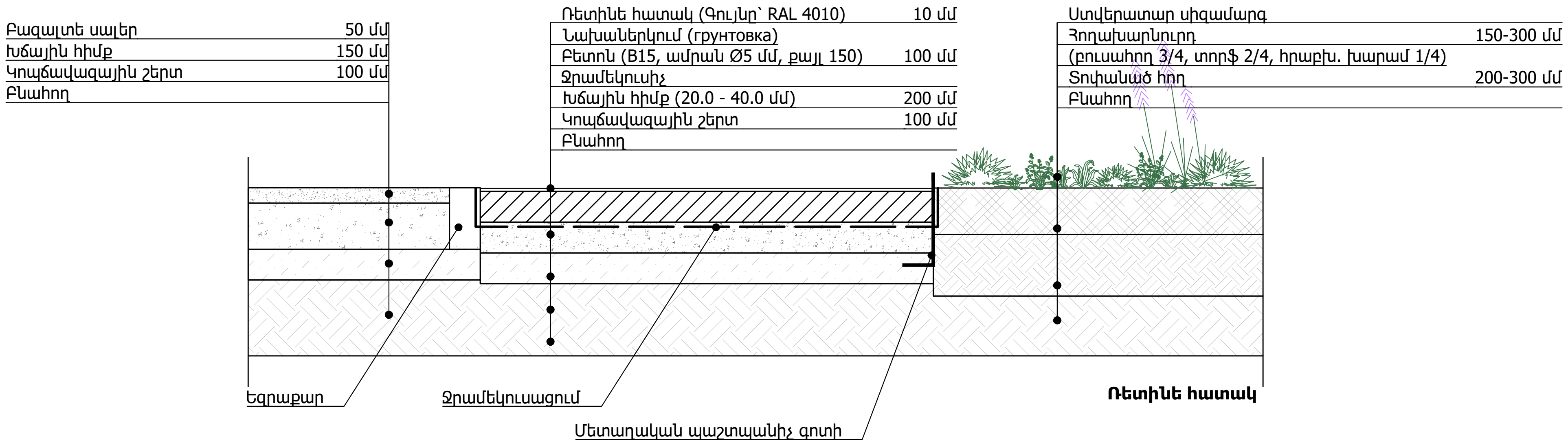

ՌԵՏԻՆԵ ՀԱՏԱԿ (240 քմ)

ՀՀ	Անվանում	Միավոր	Միավոր Քանակ
1	Ռետինե հատակ, 10մմ (RAL 4010)	քմ	240
2	Ամրանավորված բետոնե սալ նախաներկմամբ, 100մմ (B15, ամրան Ø5 մմ, քայլ 150)	քմ	240
	Ջրամեկուսիչ շերտ	քմ	240
3	Խճային հիմք (20.0 - 40.0 մմ ֆրակցիայով)	$մ^3$	48.0
4	Կոպճավազային շերտ	$մ^3$	24.0
5	Բնահողի տոփանում	քմ	240

ԱՅԼ ԲԱՐԵԿԱՐԳՈՒՄ

ՀՀ	Անվանում	Միավոր	Միավոր Քանակ
1	Մետաղական պաշտպանիչ գոտի	գծմ	77.00
2	Առկա սալվածքի գծանշում, 100 մմ, RAL 7010	գծմ	14
3	Ճիմի վերականգնում	քմ	120
4	Ստվերատար սիզամարգ	քմ	3140
5	Պոլիէթիլենային PE100 PN10 SDR17 DN20 (dy=15) տիպի պահուստային խողովակ	քմ	25

Նախագծող
sp2.am ///

Պատվիրատու
GIZ
Deutsche Gesellschaft für Internationale Zusammenarbeit (GIZ) GmbH

Նախագիծ
Արթիկում Յուրի Գագրինի անվան զբոսայգու վերակառուցում

Հասցե
Շիրակի մարզ, ք. Արթիկ

Նախագիծ համար /
2516_13

Փուլ / Ն

Անվանում /
Ծածկույթների մանրամասներ

Մասշտաբ / 1:20
Թերթ / Ճ - 204
Ամսաթիվ / 15.01.2026

ՆԳՃ՝
Ս. Պետրոսյան

Ճարտարապետ
Ի. Մերդինյան

ԱՆՎԱՆԱՑԱՆԿ

Հ/Հ	Անվանում	Մակերես (քմ)
1	Հաշմանդամներին հարմարեցված զուգարան	3.8
2	Իգական զուգարան	4.3
3	Արական զուգարան	1.9
4	Տեխնիկական սենյակ	1.9
	Ընդհանուր արտաքին մակերես	14.8

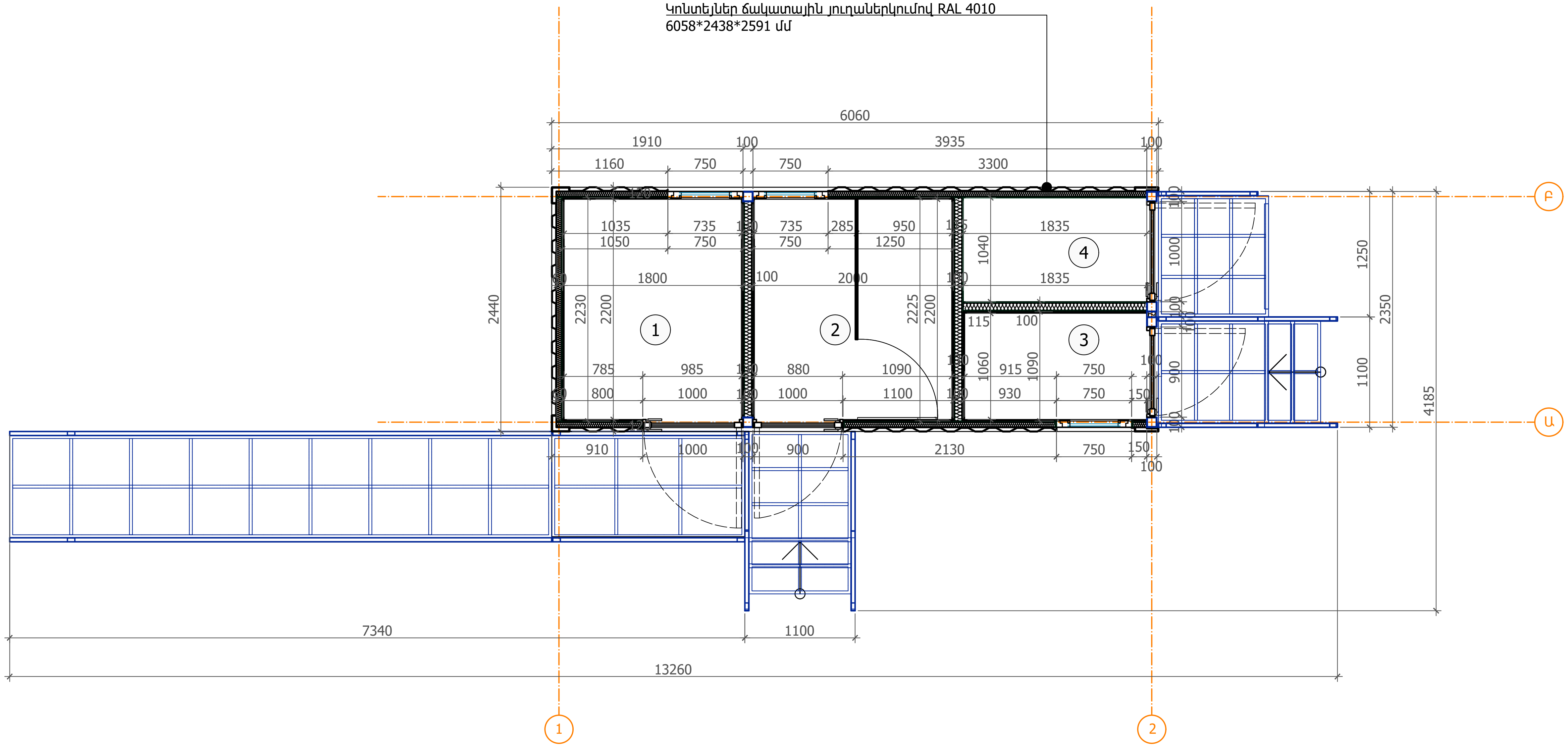

Նախագծող

sp2.am ///

Պատվիրատու

GIZ

Deutsche Gesellschaft für Internationale Zusammenarbeit (GIZ) GmbH

Նախագիծ

Արթիկում Յուրի Գագրինի անվան զբոսայգու վերակառուցում

Հասցե

Շիրակի մարզ, ք. Արթիկ

Նախագիծ համար /

2516_13

Փուլ / Ն

Անվանում /

Շարժական սանհանգույցի հատակագիծ

Մասշտաբ / 1:50

Թերթ / Ճ - 301

Ամսաթիվ / 15.01.2026

ՆԳՃ՝

Ս. Պետրոսյան

Ճարտարապետ

Ի. Մերդինյան

ԿԱՀԱՎՈՐՈՒՄ

Հ/Հ	Անվանում	Չափ.միավ	Քանակ
1	Կոնտեյներ 6058*2438*2591 մմ	հատ	1
2	Զուգարանակոնք	հատ	2
3	Զուգարանակոնք հաշմանդամի համար	հատ	1
4	Լվացարան	հատ	2
5	Լվացարան հաշմանդամի համար	հատ	1
6	Օճառաման	հատ	3
7	Էլեկտրական չորացուցիչ	հատ	3
8	Աղբաման	հատ	4
9	Թուղթ	հատ	3
10	Հորիզոնական ձող	հատ	1
11	Ուղղահայաց ձող	հատ	2
12	Շարժական ձող	հատ	1
13	Հայելի 550*750 մմ	հատ	3

ԱՆՎԱՆԱՑԱՆԿ

Հ/Հ	Անվանում	Մակերես (քմ)
1	Հաշմանդամներին հարմարեցված զուգարան	3.8
2	Իգական զուգարան	4.3
3	Արական զուգարան	1.9
4	Տեխնիկական սենյակ	1.9
	Ընդհանուր արտաքին մակերես	14.8

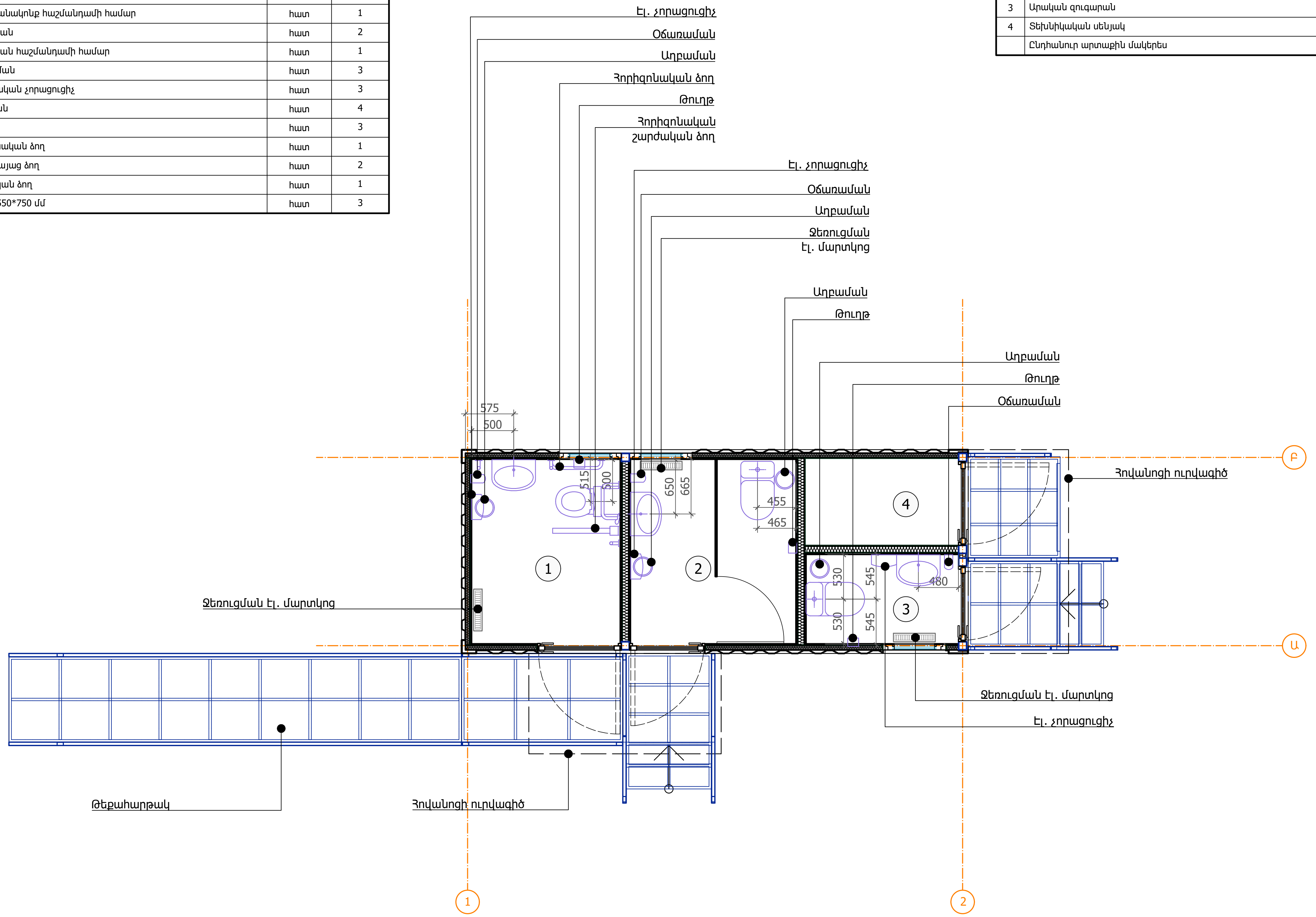

Ծանոթություն՝
Սանիտարական սարքավորումների անցքերը հատակին
հստակեցնել սարքավորումների ձեռքբերումից հետո՝ համաձայնեցնել դրանք նախագծողի հետ:
Կահավորման և այլ տարրերի ընտրությունից հետո դրանց բարձրությունը համաձայնեցնել նախագծողի հետ:

Նախագծող
sp2.am ///

Պատվիրատու
GIZ
Deutsche Gesellschaft für Internationale Zusammenarbeit (GIZ) GmbH

Նախագիծ
Արթիկում Յուրի Գագրինի անվան զբոսայգու վերակառուցում

Հասցե
Շիրակի մարզ, ք. Արթիկ

Նախագիծ համար /
2516_13

Փուլ / Ն

Անվանում /
Շարժական սանհանգույցի կահավորման հատակագիծ

Մասշտաբ / 1:50

Թերթ / Ճ - 302

Ամսաթիվ / 15.01.2026

ՆԳՃ՝
Ս. Պետրոսյան

Ճարտարապետ
Ի. Մերդինյան

ՊԱՅՄԱՆԱԿԱՆ ՆՇԱՆՆԵՐ

- Միստեղնանի անջատիչ՝ 4 հատ
- Վարդակ՝ 2 հատ
- Կետային արտաքին LED լուսատու՝ 6 հատ
- Պատից արտաքին լուսատու՝ 3 հատ
- Գիպսոստվարաթուղթից առաստաղ՝ 12.0 քմ

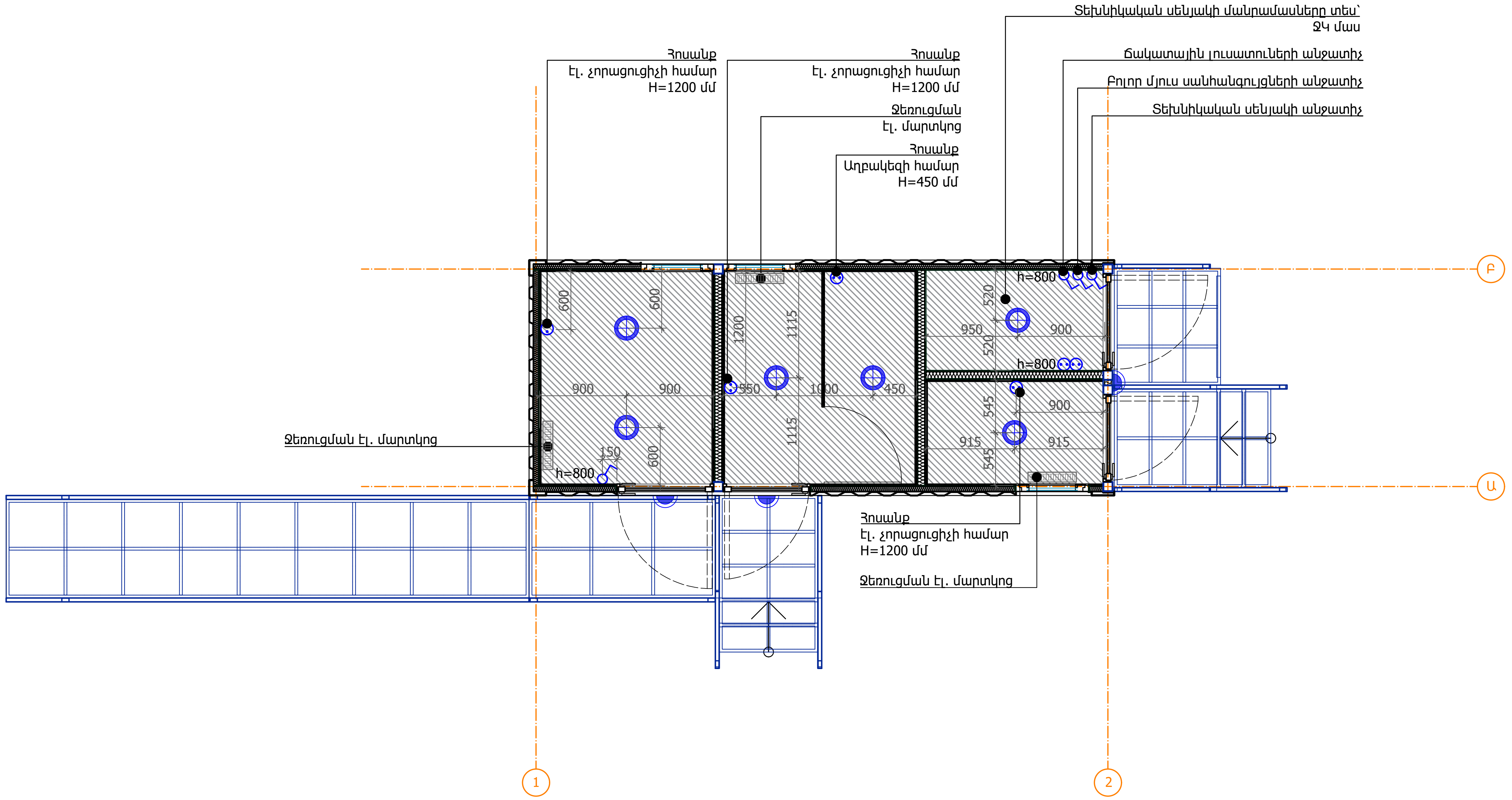

Նախագծող	sp2.am ///
Պատվիրատու	GIZ
	Deutsche Gesellschaft für Internationale Zusammenarbeit (GIZ) GmbH
Նախագիծ	Արթիկում Յուրի Գագրինի անվան զբոսայգու վերակառուցում
Հասցե	Շիրակի մարզ, ք. Արթիկ
Նախագիծ համար /	2516_13
Փուլ /	Ն
Անվանում /	Շարժական սանհանգույցի էլ. սարքավորումների հատակագիծ
Մասշտաբ /	1:50
Թերթ /	Ճ - 303
Ամսաթիվ /	15.01.2026
ՆԳճ՝	Ս. Պետրոսյան
Ճարտարապետ	Ի. Մերդինյան

Ծանոթություն՝
Մանրամասները տես՝ Էլեկտրամատակարարման նախագծում:

ՊԱՅՄԱՆԱԿԱՆ ՆՇԱՆՆԵՐ

Հատակի սալիկապատման սկզբնակետ

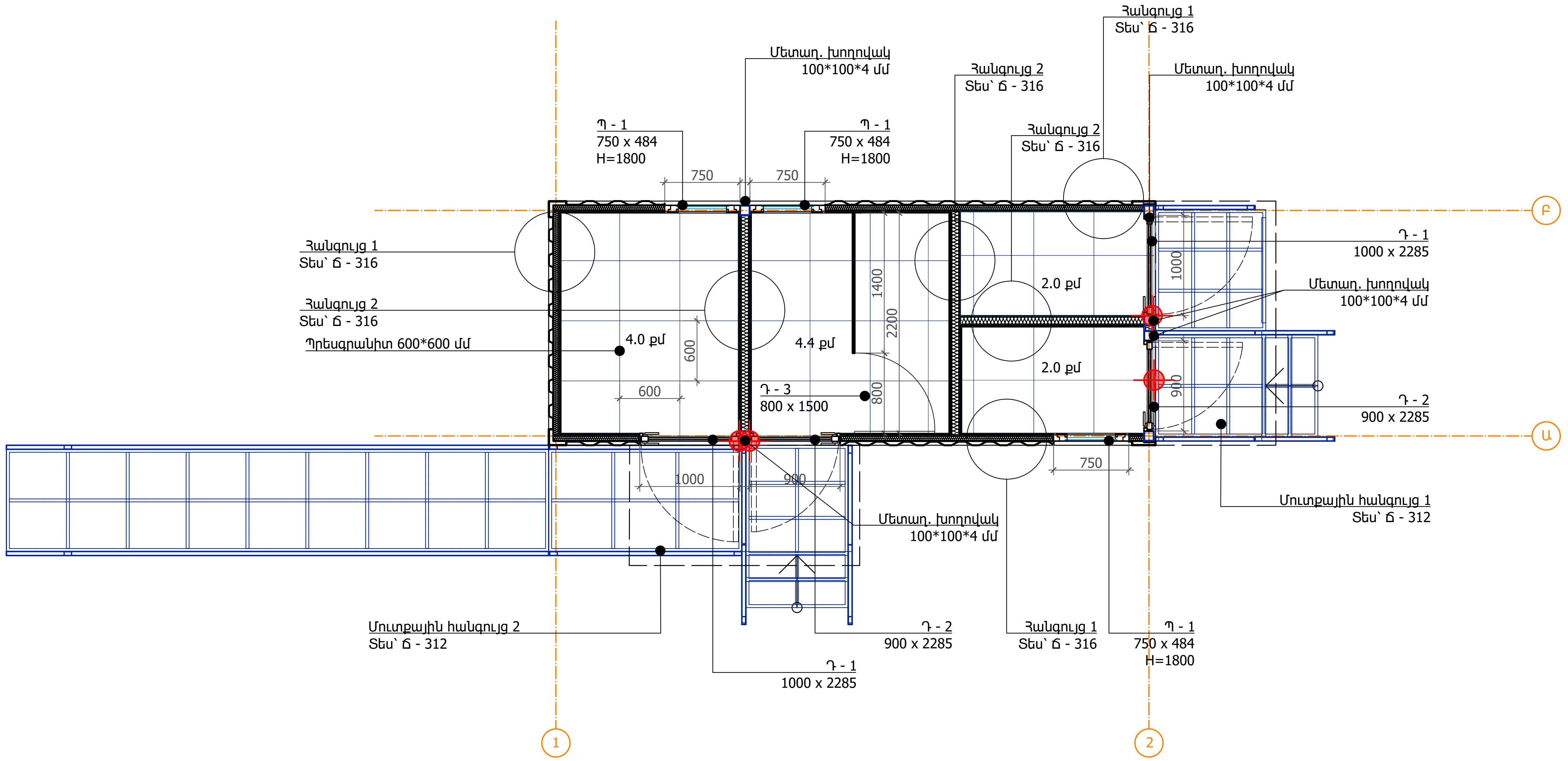

Նախագծող

sp2.am ///

Պատվիրատու

GIZ

Deutsche Gesellschaft für Internationale Zusammenarbeit (GIZ) GmbH

Նախագիծ

Արթիկում Յուրի Գագրինի անվան զբոսայգու վերակառուցում

Հասցե

Շիրակի մարզ, ք. Արթիկ

Նախագիծ համար /

2516_13

Փուլ / Ն

Անվանում /

Շարժական սանհանգույցի մասնագրերի հատակագիծ

Մասշտաբ / 1:50

Թերթ / Ճ - 304

Ամսաթիվ / 15.01.2026

ՆԳՃ՝

Ս. Պետրոսյան

Ճարտարապետ

Ի. Մերդինյան

ՏԱՆԻՔ ԵՎ ՀՈՎԱՆՈՑՆԵՐ (RAL 4010)

Հ/Հ	Անվանում	Չափ	Չափ.միավ	Քանակ
1	Արևային մարտկոցներ	2100*1100 մմ	հատ	5
2	Մետաղ. խողովակ	40*30*3 մմ	գծմ	83
3	Պոլիկարբոնատ	10 մմ	քմ	5.8
4	Մետաղ. խողովակ	30*30*3 մմ	գծմ	22
5	Ջրհորդան փոշեներկած	100*50 մմ	գծմ	5
6	Ջրահեռացման շղթա		գծմ	6
7	Ջրհորդանի փական փոշեներկած		հատ	2
8	Ջրհորդանի կախիչ փոշեներկած		հատ	8

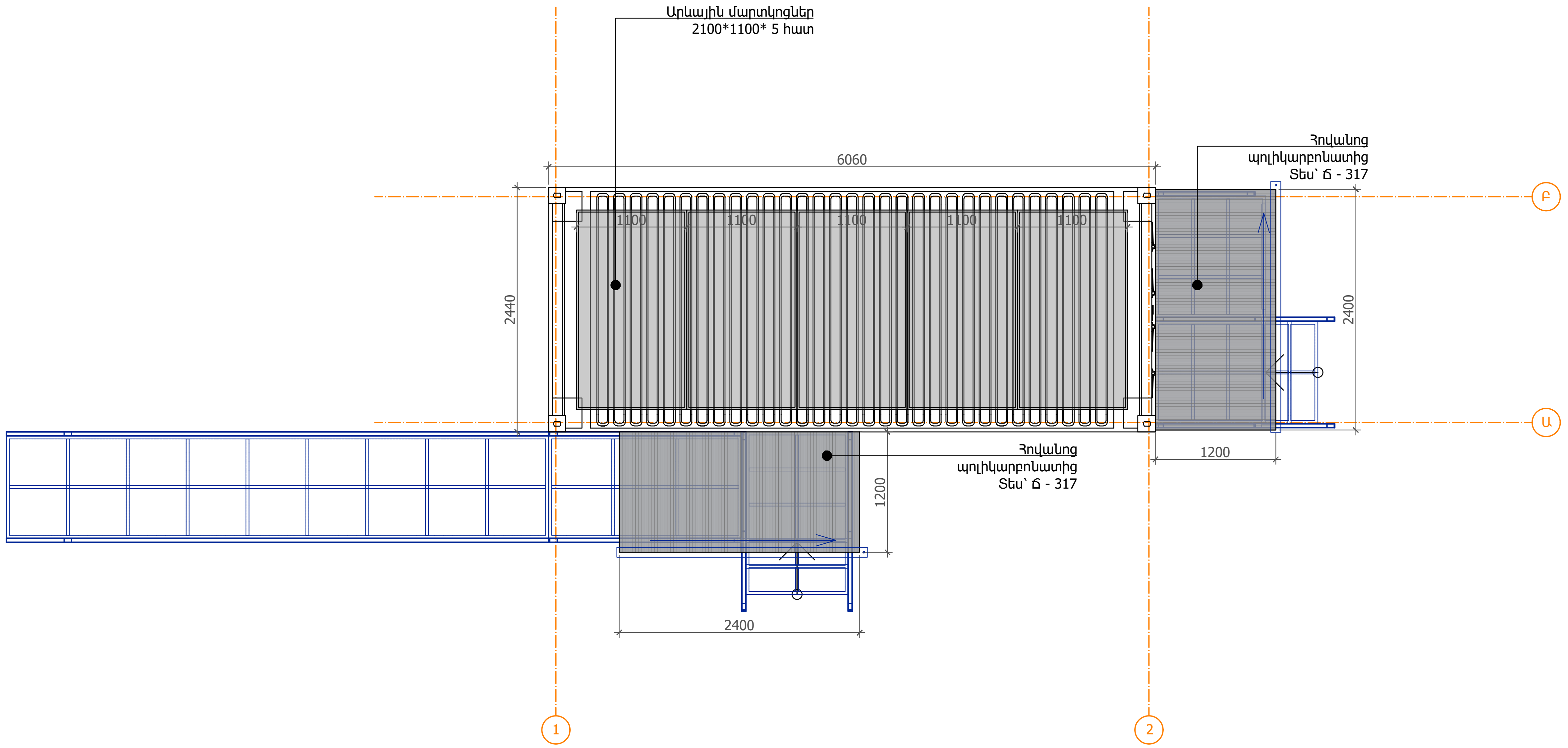

Նախագծող
sp2.am ///

Պատվիրատու
GIZ
Deutsche Gesellschaft für Internationale Zusammenarbeit (GIZ) GmbH

Նախագիծ
Արթիկում Յուրի Գագրինի անվան զբոսայգու վերակառուցում

Հասցե
Շիրակի մարզ, ք. Արթիկ

Նախագիծ համար /
2516_13

Փուլ / Ն

Անվանում /
Շարժական սանհանգույցի տանիքի հատակագիծ

Մասշտաբ / 1:50
Թերթ / Ճ - 305
Ամսաթիվ / 15.01.2026

ՆԳՃ՝
Ս. Պետրոսյան

Ճարտարապետ
Ի. Մերդինյան

Ծանոթություն՝
- Պոլիկարբոնատի գույնը և փոշեներկման գույնը համաձայնեցնել նախագծողի հետ:

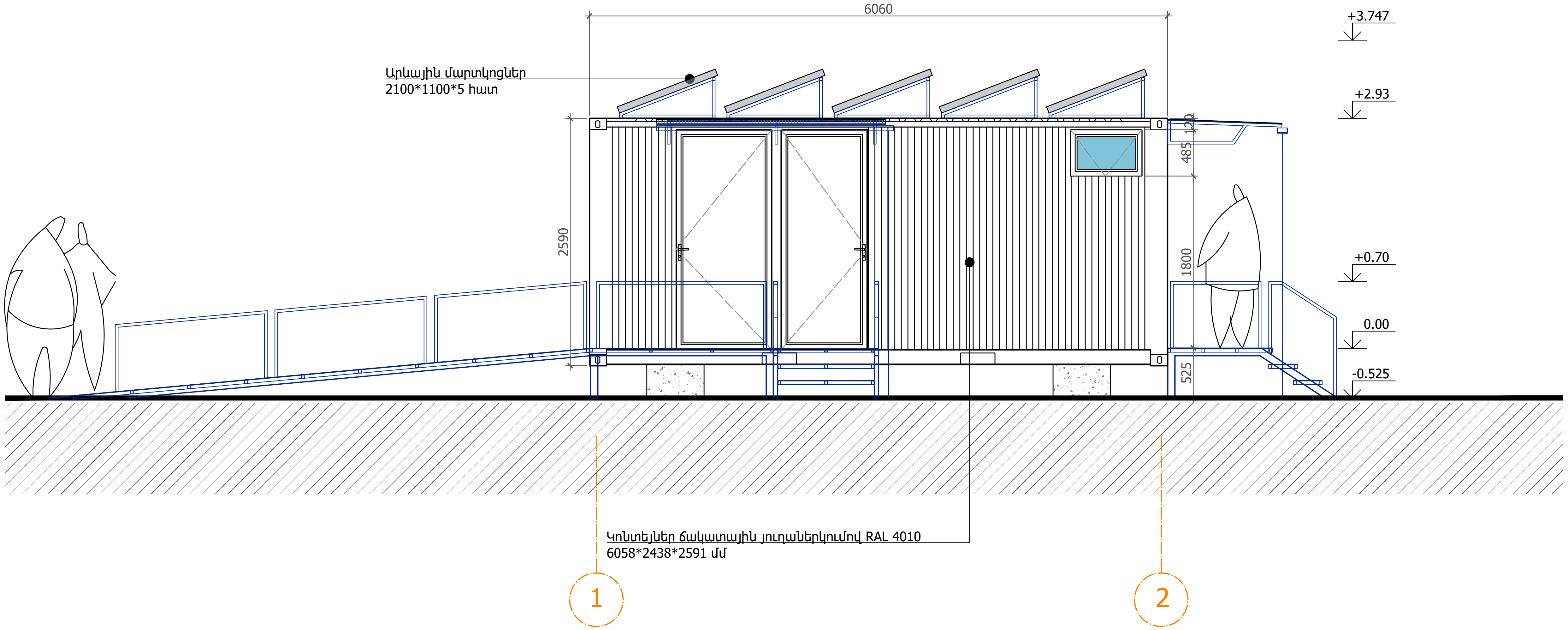

ԾԱՆՈՒԹՅՈՒՆ

- Յուղաներկման գույնը հաստատել նախագծողի հետ:

Նախագծող

sp2.am ///

Պատվիրատու

GIZ

Deutsche Gesellschaft für Internationale Zusammenarbeit (GIZ) GmbH

Նախագիծ

Արթիկում Յուրի Գագրինի անվան զբոսայգու վերակառուցում

Հասցե

Շիրակի մարզ, ք. Արթիկ

Նախագիծ համար /

2516_13

Փուլ / Ն

Անվանում /

Շարժական սանհանգույցի ճակատ

Մասշտաբ / 1:50

Թերթ / Ճ - 306

Ամսաթիվ / 15.01.2026

ՆԳՃ՝

Ս. Պետրոսյան

Ճարտարապետ

Ի. Մերդինյան

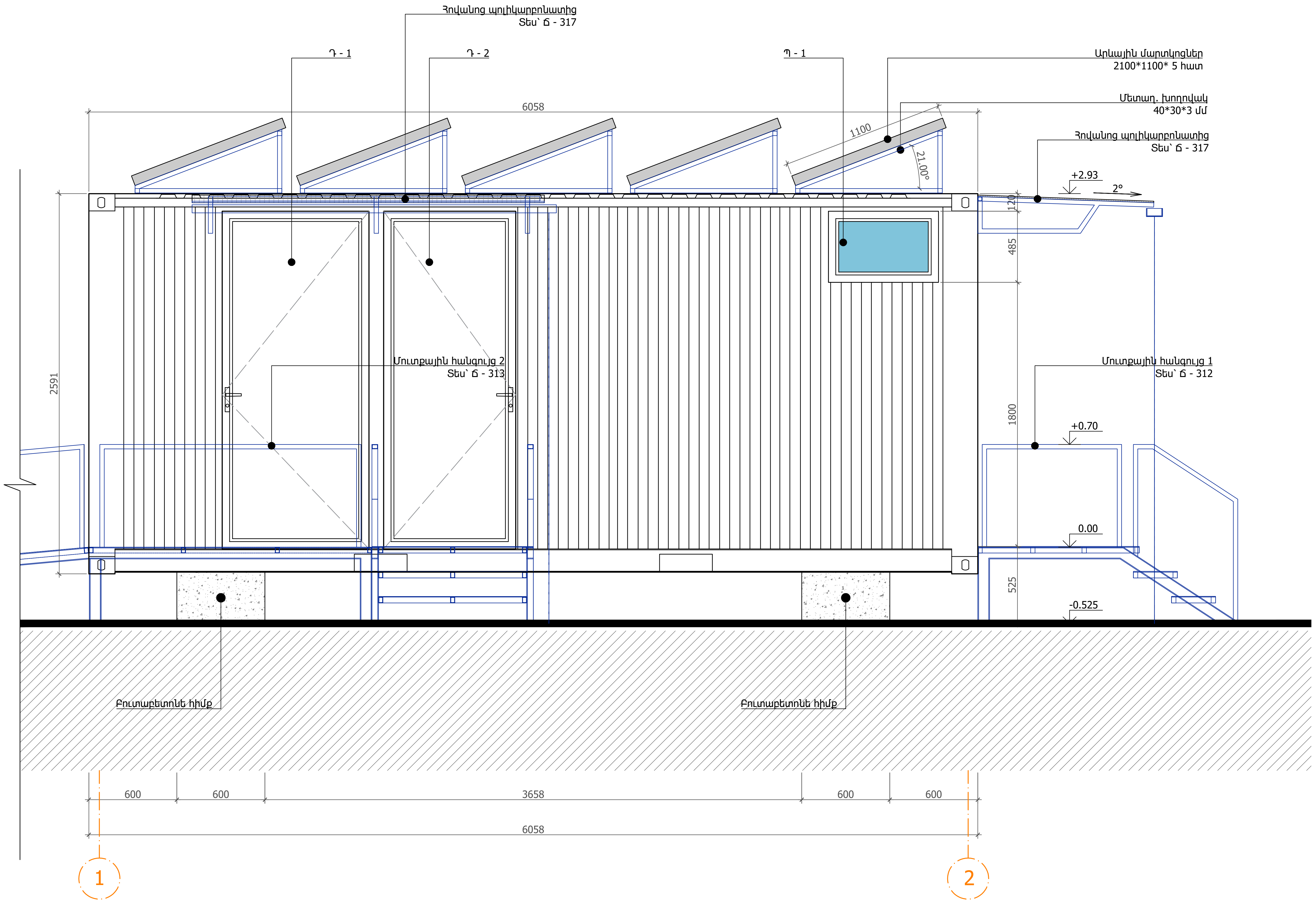

Նախագծող

sp2.am ///

Պատվիրատու

GIZ

Deutsche Gesellschaft für Internationale Zusammenarbeit (GIZ) GmbH

Նախագիծ

Արթիկում Յուրի Գագրինի անվան զբոսայգու վերակառուցում

Յասցե

Շիրակի մարզ, ք. Արթիկ

Նախագիծ համար /

2516_13

Փուլ / Ն

Անվանում /

Շարժական սանհանգույցի ճակատ 1 - 2

Մասշտաբ / 1:25

Թերթ / Ճ - 307

Ամսաթիվ / 15.01.2026

ՆԳՃ՝

Ս. Պետրոսյան

Ճարտարապետ

Ի. Մերդինյան

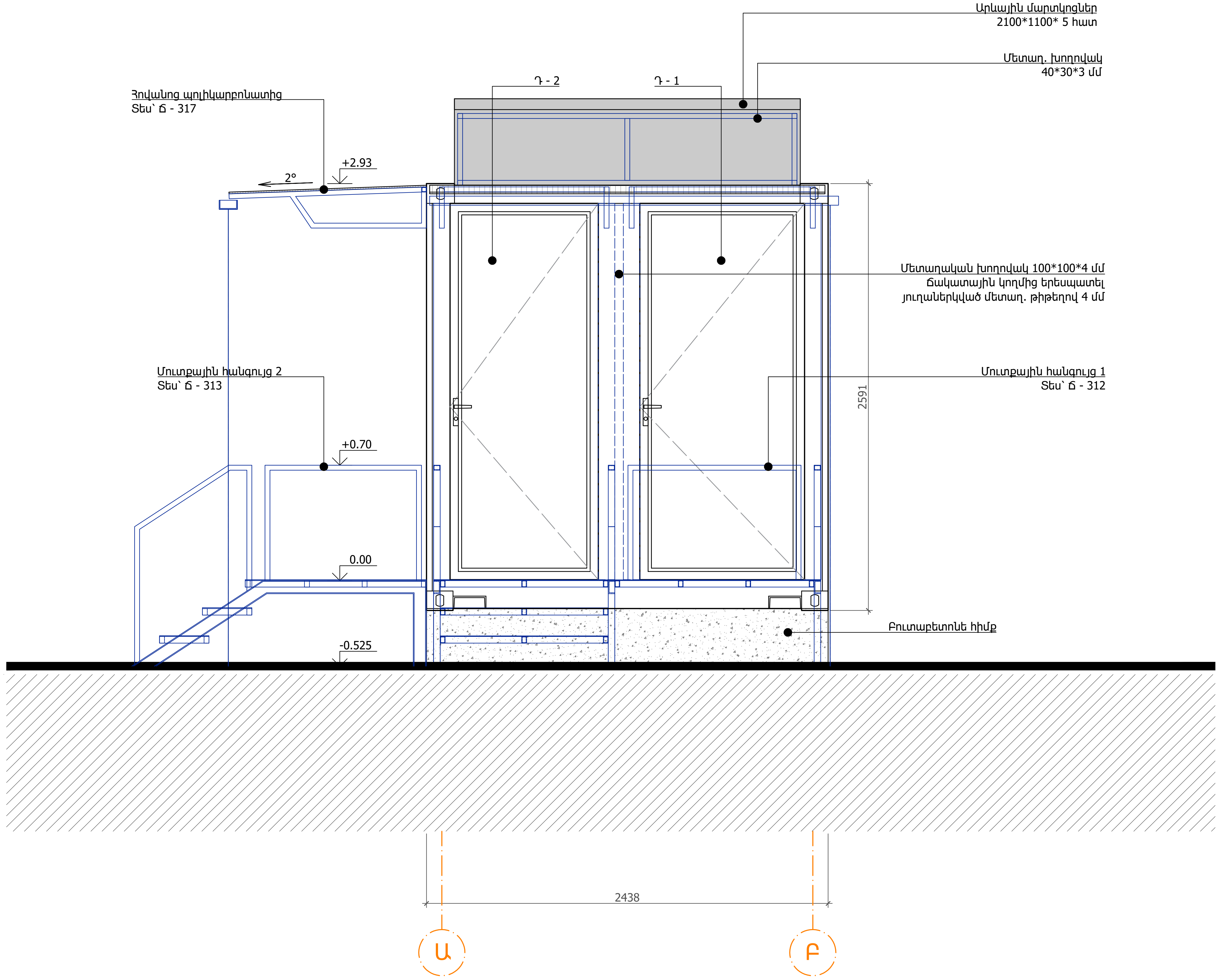

Նախագծող

sp2.am ///

Պատվիրատու

GIZ

Deutsche Gesellschaft für Internationale Zusammenarbeit (GIZ) GmbH

Նախագիծ

Արթիկում Յուրի Գագրինի անվան զբոսայգու վերակառուցում

Յասցե

Շիրակի մարզ, ք. Արթիկ

Նախագիծ համար /

2516_13

Փուլ / Ն

Անվանում /

Շարժական սանհանգույցի ճակատ Ա - Բ

Մասշտաբ / 1:25

Թերթ / Ճ - 308

Ամսաթիվ / 15.01.2026

ՆԳՃ՝

Ս. Պետրոսյան

Ճարտարապետ

Ի. Մերդինյան

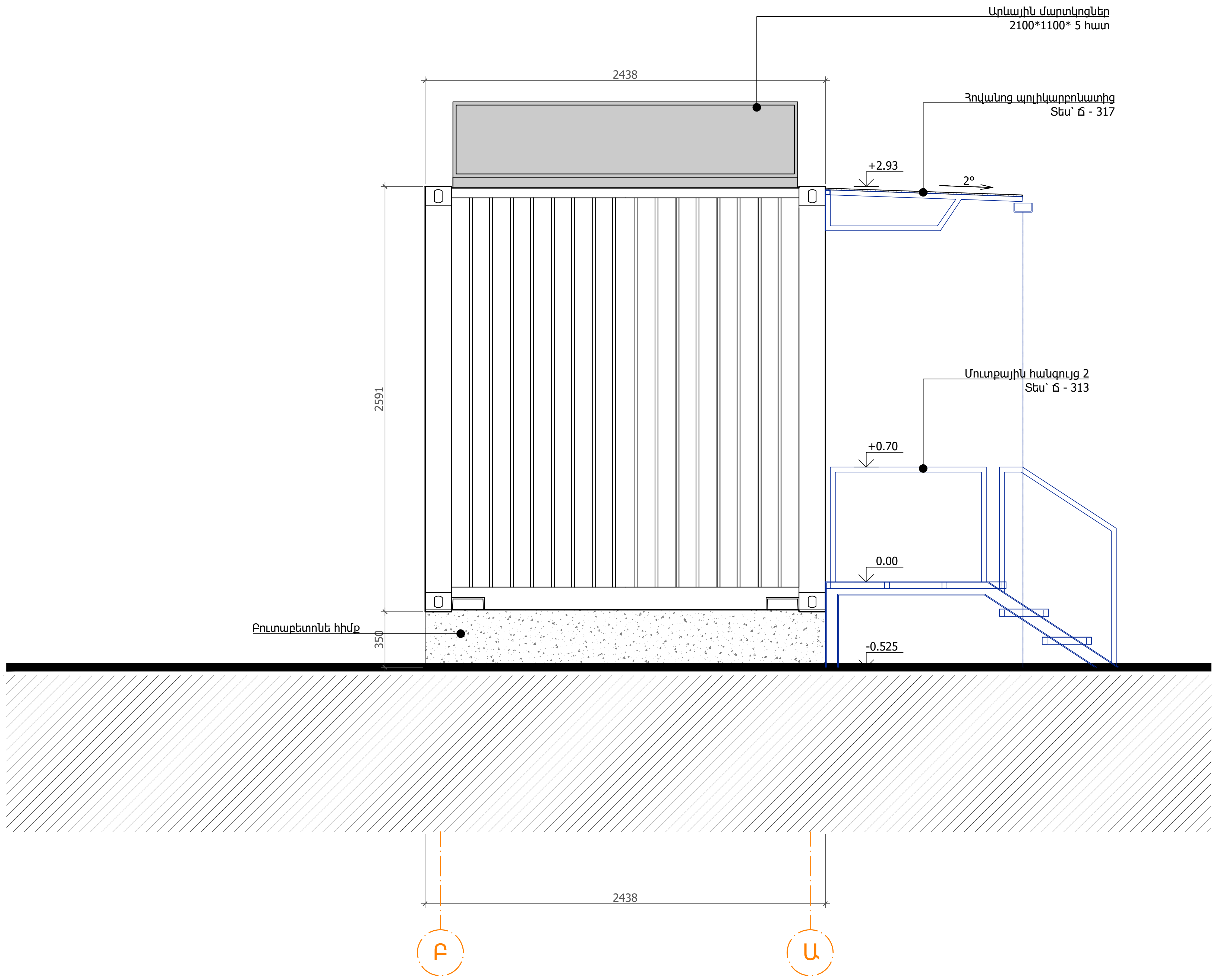

Նախագծող

sp2.am ///

Պատվիրատու

GIZ

Deutsche Gesellschaft
für Internationale
Zusammenarbeit (GIZ)
GmbH

Նախագիծ

Արթիկում Յուրի
Գագրինի անվան
զբոսայգու
վերակառուցում

Յասցե

Շիրակի մարզ,
ք. Արթիկ

Նախագիծ համար /

2516_13

Փուլ / Ն

Անվանում /

Շարժական
սանհանգույցի
ճակատ Բ - Ա

Մասշտաբ / 1:25

Թերթ / Ճ - 309

Ամսաթիվ / 15.01.2026

ՆԳճ`

Ս. Պետրոսյան

Ճարտարապետ

Ի. Մերդինյան

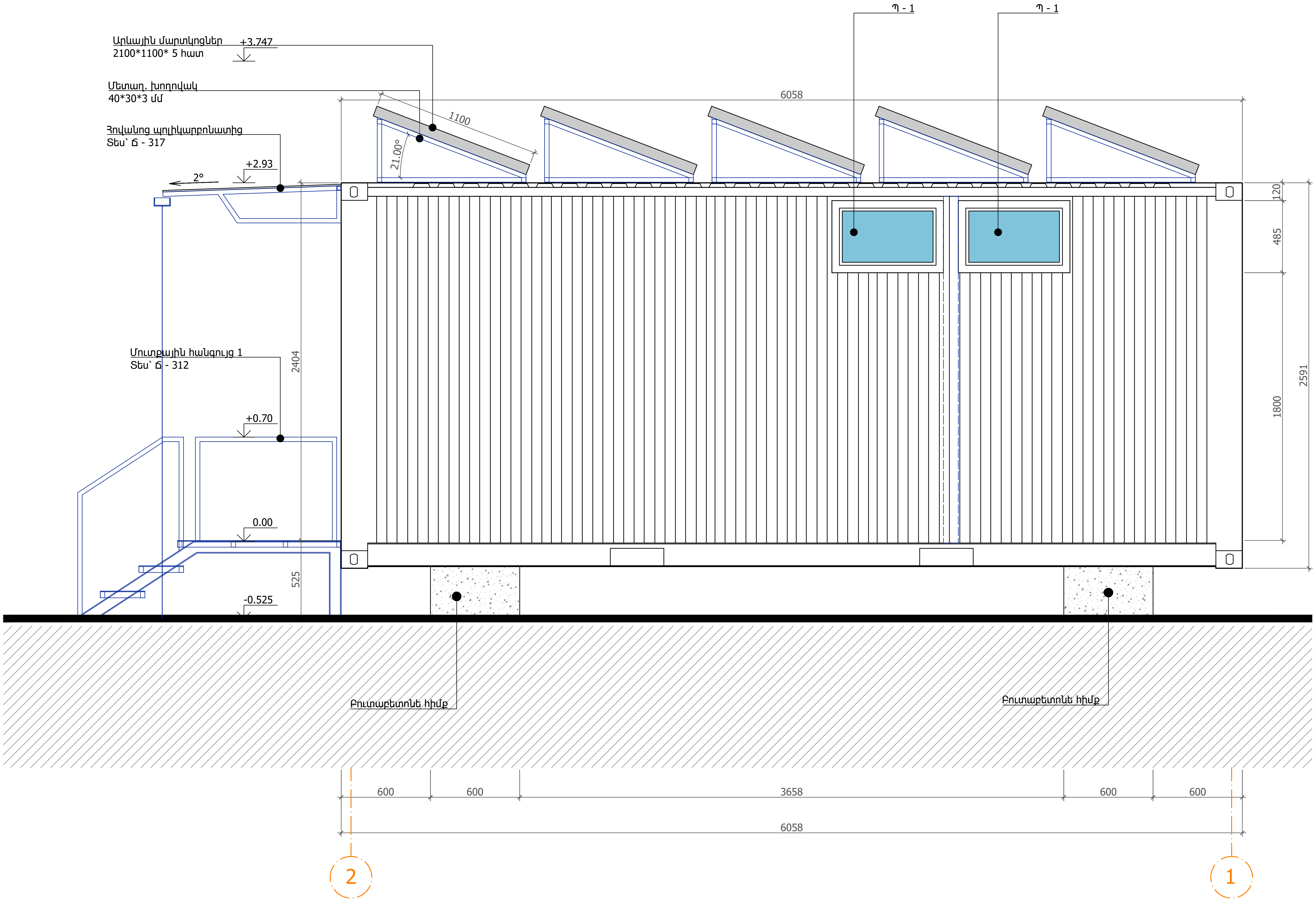

Նախագծող

sp2.am ///

Պատվիրատու

GIZ

Deutsche Gesellschaft für Internationale Zusammenarbeit (GIZ) GmbH

Նախագիծ

Արթիկում Յուրի Գագրինի անվան զբոսայգու վերակառուցում

Հասցե

Շիրակի մարզ, ք. Արթիկ

Նախագիծ համար /

2516_13

Փուլ / Ն

Անվանում /

Շարժական սանհանգույցի Ճակատ 2 - 1

Մասշտաբ / 1:25

Թերթ / Ճ - 310

Ամսաթիվ / 15.01.2026

ՆԳՃ՝

Ս. Պետրոսյան

Ճարտարապետ

Ի. Մերդինյան

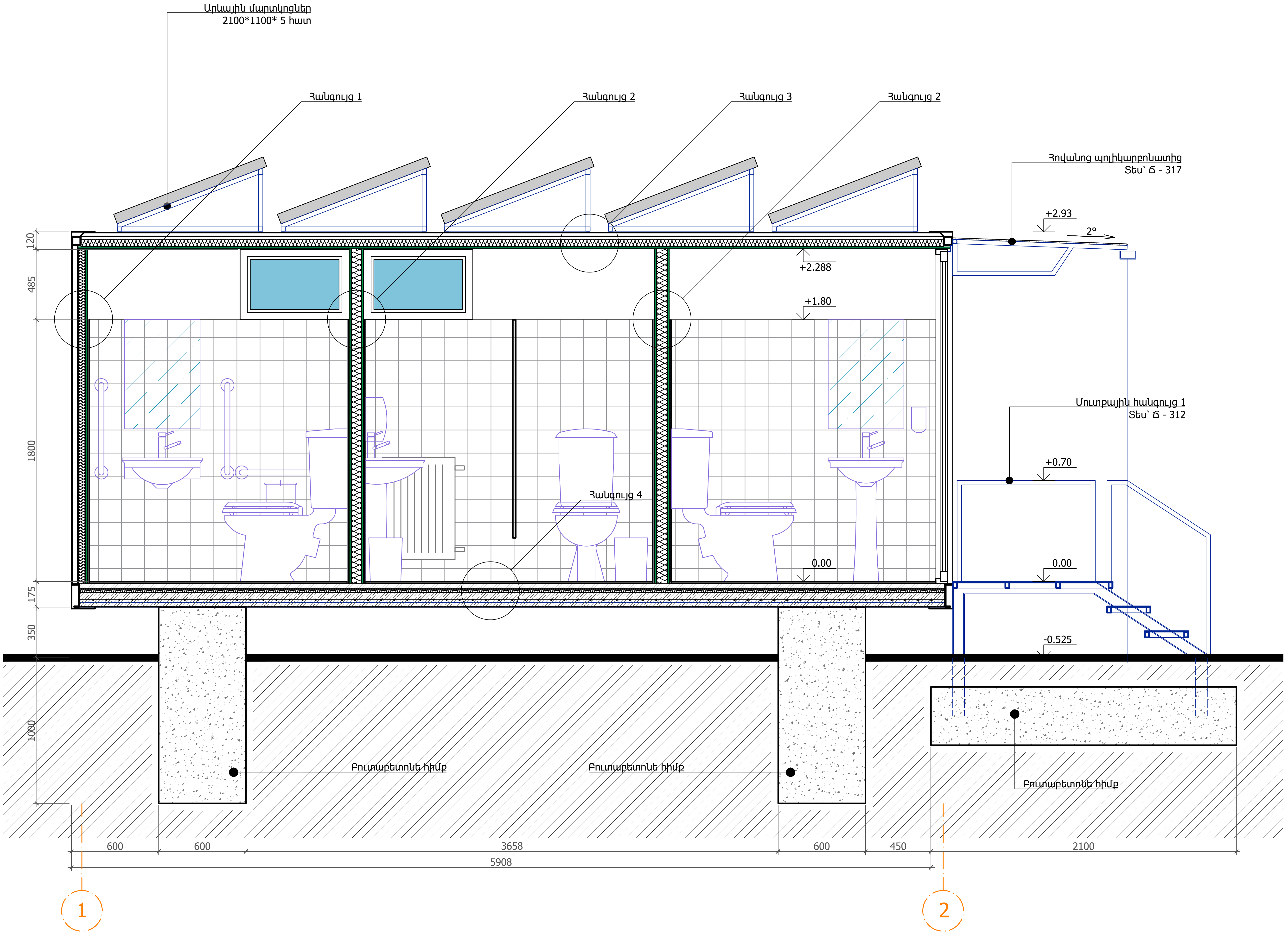

Նախագծող

sp2.am ///

Պատվիրատու

GIZ

Deutsche Gesellschaft für Internationale Zusammenarbeit (GIZ) GmbH

Նախագիծ

Արթիկում Յուրի Գագրինի անվան զբոսայգու վերակառուցում

Հասցե

Շիրակի մարզ, ք. Արթիկ

Նախագիծ համար /

2516_13

Փուլ / Ն

Անվանում /

Շարժական սանհանգույցի կտրվածք Ա - Ա

Մասշտաբ / 1:25

Թերթ / Ճ - 311

Ամսաթիվ / 15.01.2026

ՆԳճ՝

Ս. Պետրոսյան

Ճարտարապետ

Ի. Մերդինյան

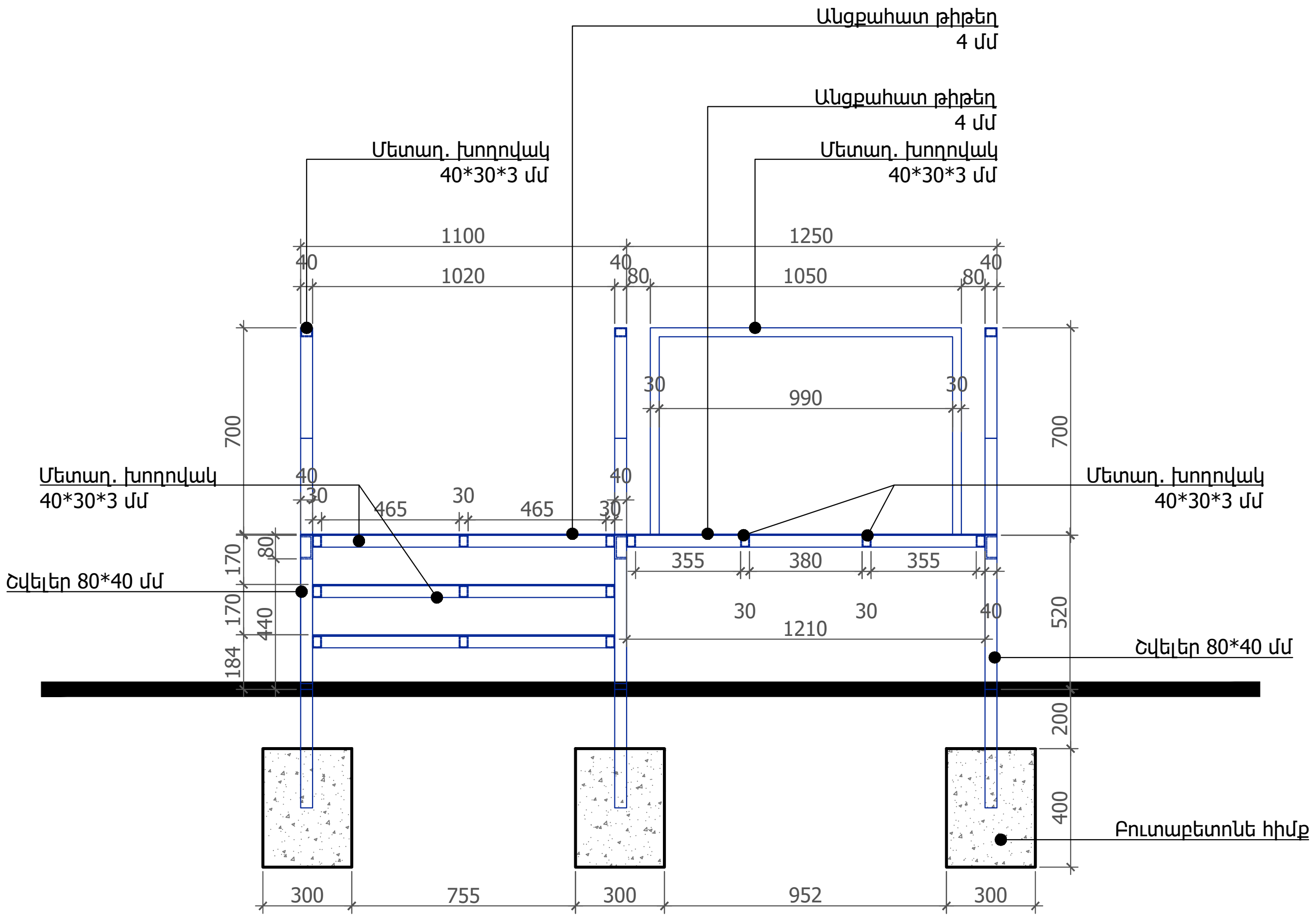

Ճակատ

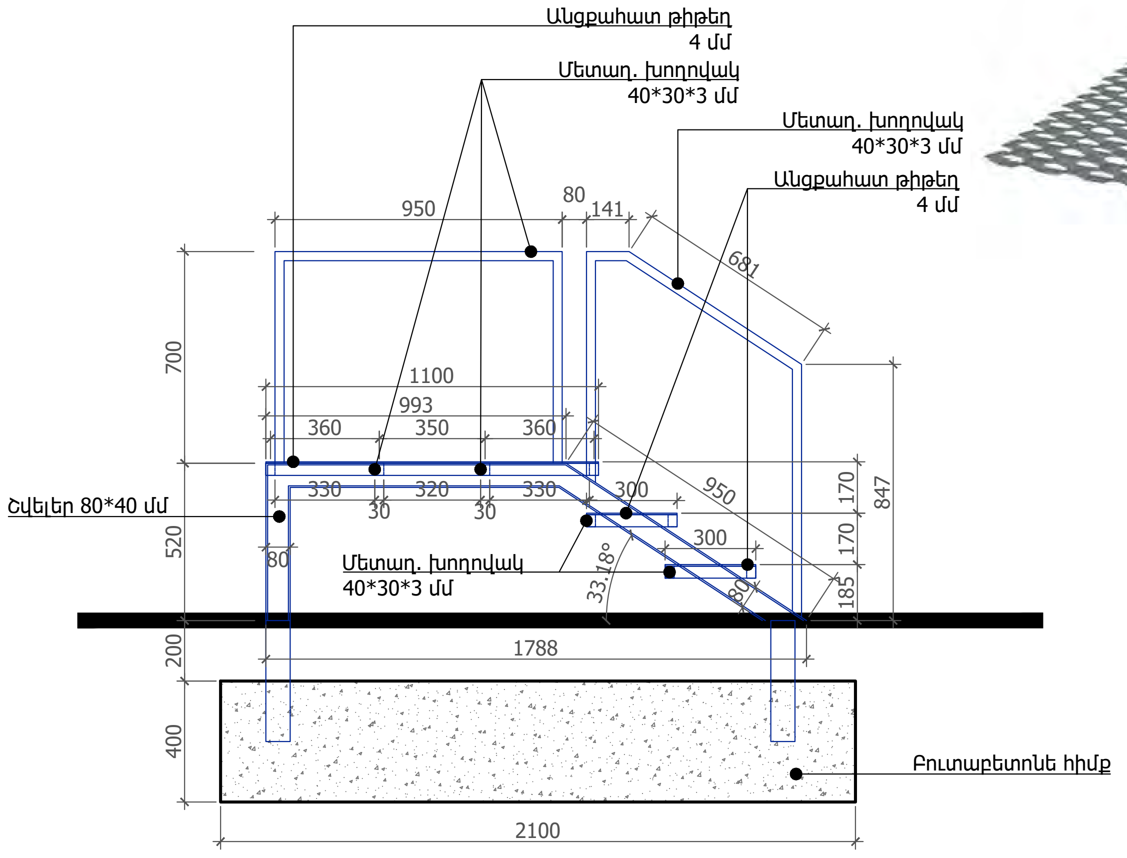

Կտրվածք Ա - Ա

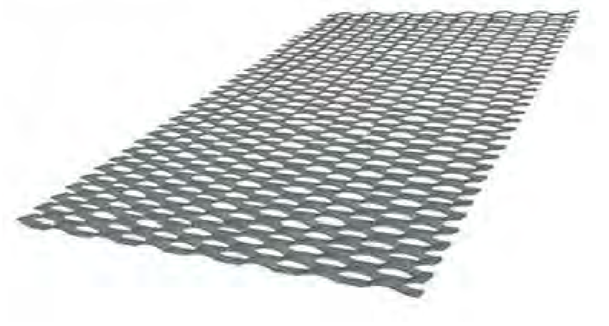

Անցքահատ թիթեղ 4 մմ
օրինակ

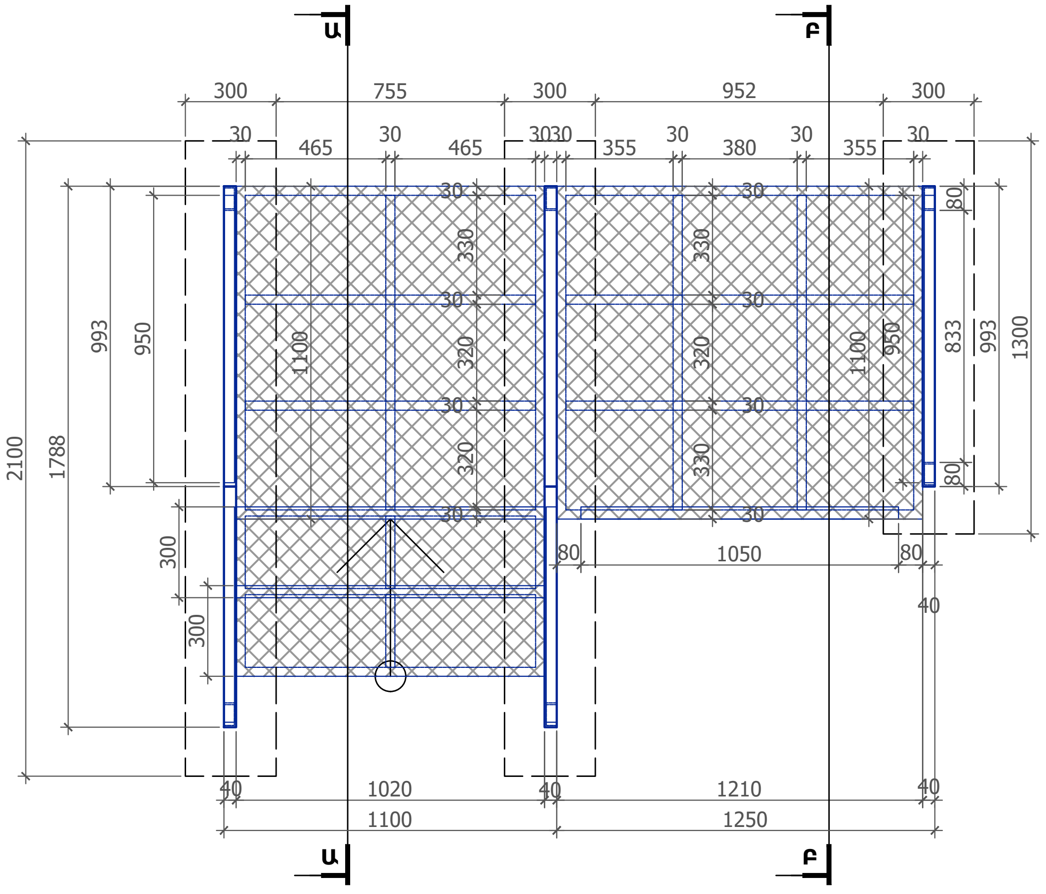

Հատակագիծ

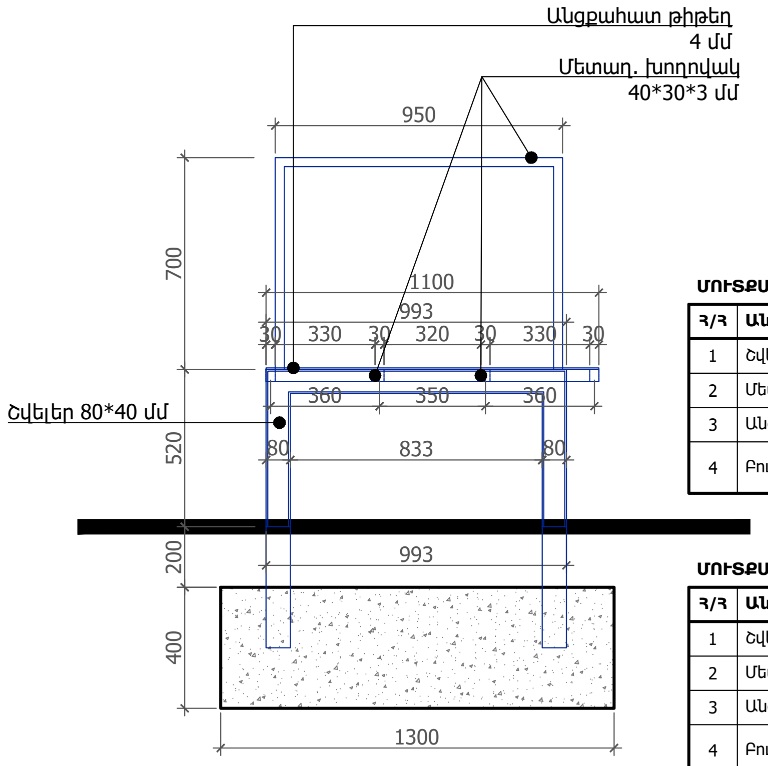

Կտրվածք Բ - Բ

ՄՈՒՏՔԱՅԻՆ ՀԱՆԳՈՒՅՑ 1 / ԱՍՏԻՃԱՆ RAL 4010

Հ/Հ	Անվանում	Չափ	Չափ.միավ	Քանակ
1	Շվելեր	80*40 մմ	գծմ	6.6
2	Մետաղ. խողովակ	40*30*3 մմ	գծմ	17.9
3	Անցքահատ թիթեղ	4 մմ	քմ	1.7
4	Բուտաբետոնե հիմք	2100*300*400 մմ	խմ	0.5

ՄՈՒՏՔԱՅԻՆ ՀԱՆԳՈՒՅՑ 1 / ՀԱՐԹԱԿ RAL 4010

Հ/Հ	Անվանում	Չափ	Չափ.միավ	Քանակ
1	Շվելեր	80*40 մմ	հատ	2.8
2	Մետաղ. խողովակ	40*30*3 մմ	գծմ	13.8
3	Անցքահատ թիթեղ	4 մմ	քմ	1.4
4	Բուտաբետոնե հիմք	1300*300*400 մմ	խմ	0.2

Ծանոթություն՝
Մետաղական տարրերը յուղաներկած:
Գույնը հաստատել նախագծողի հետ:

Նախագծող
sp2.am ///

Պատվիրատու
GIZ
Deutsche Gesellschaft für Internationale Zusammenarbeit (GIZ) GmbH

Նախագիծ
Արթիկում Յուրի Գագրինի անվան զբոսայգու վերակառուցում

Հասցե
Շիրակի մարզ, ք. Արթիկ

Նախագիծ համար /
2516_13

Փուլ / Ն

Անվանում /
Շարժական սանհանգույցի մուտքային հանգույց 1

Մասշտաբ / 1:25

Թերթ / Ճ - 312

Ամսաթիվ / 15.01.2026

ՆԳՃ՝
Ս. Պետրոսյան

Ճարտարապետ
Ի. Մերդինյան

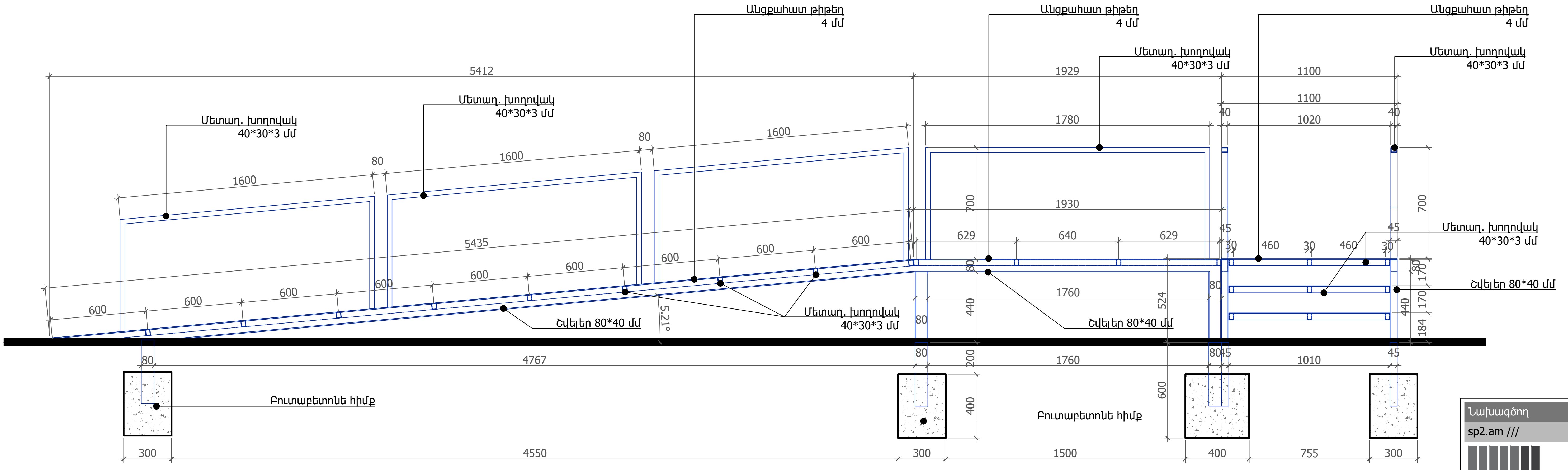

Ճակատ

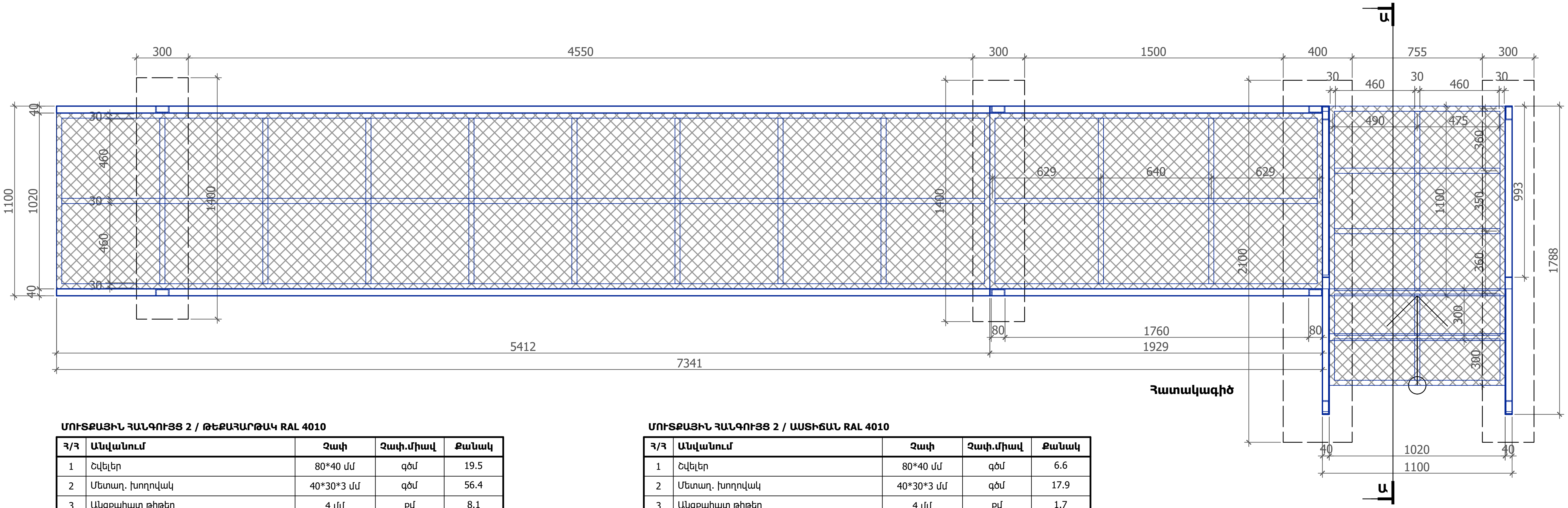

Հատակագիծ

ՄՈՒՏՔԱՅԻՆ ՀԱՆԳՈՒՅՑ 2 / ԹԵՔԱՀԱՐԹԱԿ RAL 4010

Հ/Հ	Անվանում	Չափ	Չափ.միավ	Քանակ
1	Շվելեր	80*40 մմ	գծմ	19.5
2	Մետաղ. խողովակ	40*30*3 մմ	գծմ	56.4
3	Անցքահատ թիթեղ	4 մմ	քմ	8.1
4	Բուտաբետոնե հիմք		խմ	0.4

ՄՈՒՏՔԱՅԻՆ ՀԱՆԳՈՒՅՑ 2 / ԱՍՏԻՃԱՆ RAL 4010

Հ/Հ	Անվանում	Չափ	Չափ.միավ	Քանակ
1	Շվելեր	80*40 մմ	գծմ	6.6
2	Մետաղ. խողովակ	40*30*3 մմ	գծմ	17.9
3	Անցքահատ թիթեղ	4 մմ	քմ	1.7
4	Բուտաբետոնե հիմք		խմ	0.5

Ծանոթություն՝
Մետաղական տարրերը յուղաներկած:
Գույնը հաստատել նախագծողի հետ:

Նախագծող
sp2.am ///

Պատվիրատու
GIZ
Deutsche Gesellschaft für Internationale Zusammenarbeit (GIZ) GmbH

Նախագիծ
Արթիկում Յուրի Գագրինի անվան զբոսայգու վերակառուցում

Հասցե
Շիրակի մարզ, ք. Արթիկ

Նախագիծ համար /
2516_13

Փուլ / Ն

Անվանում /
Շարժական սանհանգույցի մուտքային հանգույց 2

Մասշտաբ / 1:25
Թերթ / Ճ - 313
Ամսաթիվ / 15.01.2026

ՆԳՃ՝
Ս. Պետրոսյան

Ճարտարապետ
Ի. Մերդինյան

ԹԻՎ	ՍԽԵՄԱՏԻԿ ՃԱԿԱՏ	ՍԽԵՄԱՏԻԿ ՀԱՏԱԿԱԳԻԾ	ՔԱՆԱԿ	ՉԱՓԵՐ	ՄԱԿԵՐԵՍ	ԲԱՑՎՈՂ	ԽՈՒԼ	ԾԱՆՈԹՈՒԹՅՈՒՆ
1	2	3	4	5	6	7	8	9
Դ - 1	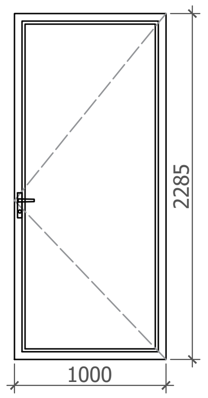	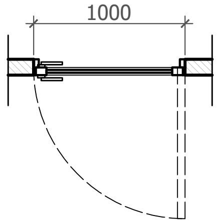	2	1000 x 2285	2.285 քմ	2.285 քմ		Դուռ մուտքի՝ Ալյումինե փոշեներկված ջերմակայուն շրջանակով, ՄԴՖ ներդիրով՝ ներկված մաքրվող մուգ գույնով, բռնակով և փականով, առանց շեմ: Բացման ուղղությունը տես՝ հարկի հատակագծում: Գույնը՝ RAL 4010 Փոփոխությունները համաձայնեցնել նախագծողի հետ: Չափերը ճշտել տեղում:
Դ - 2	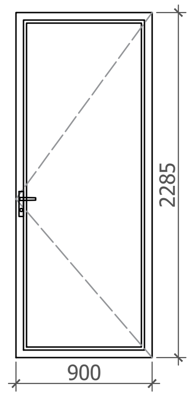	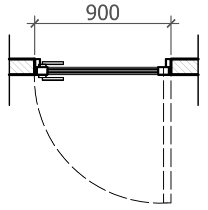	2	900 x 2285	2.06 քմ	2.06 քմ		Դուռ մուտքի՝ Ալյումինե փոշեներկված ջերմակայուն շրջանակով, ՄԴՖ ներդիրով՝ ներկված մաքրվող մուգ գույնով, բռնակով և փականով, շեմով: Բացման ուղղությունը տես՝ հարկի հատակագծում: Գույնը՝ RAL 4010 Փոփոխությունները համաձայնեցնել նախագծողի հետ: Չափերը ճշտել տեղում:
Դ - 3	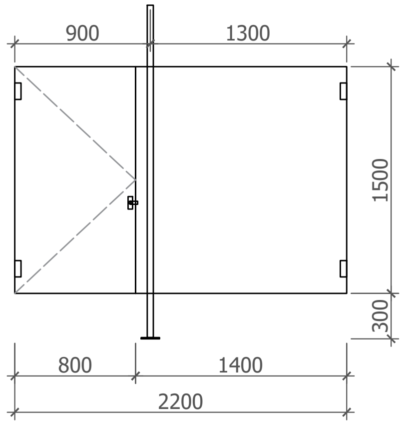	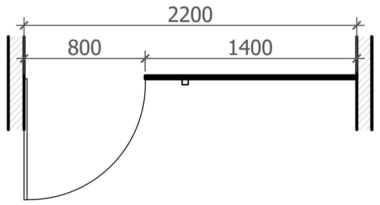	1	2198 x 1500	3.3 քմ	1.2 քմ	2.1 քմ	Դուռ՝ ՄԴՖ ներդիրով ներկված մաքրվող մուգ գույնով, բռնակով և փականով: Խուլ՝ Թաղանթապատ ՊՎՔ 8մմ կամ HPL պանել ալյումինե շրջանակով, բռնակով ու փականով, 2.4 մ մետաղական կանգնակով 40*40*3 մմ, փոշեներկված: Բացման ուղղությունը տես՝ հարկի հատակագծում: Գույնը՝ RAL 4010 Փոփոխությունները համաձայնեցնել նախագծողի հետ: Չափերը ճշտել տեղում:
Պ - 1	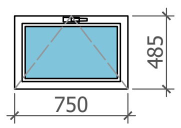	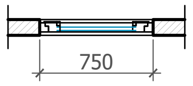	3	750 x 484	0.36 քմ	0.36 քմ		Պատուհան՝ Ալյումինե փոշեներկված ջերմակայուն շրջանակով, դեպի վեր բացվող ծխնիներով, ցանցով, թափանցող ապակյա փաթեթ 4 մմ: Բացման ուղղությունը տես՝ հարկի հատակագծում: Գույնը՝ RAL 4010 Փոփոխությունները համաձայնեցնել նախագծողի հետ: Չափերը ճշտել տեղում:

Նախագծող
sp2.am ///

Պատվիրատու
GIZ

Deutsche Gesellschaft für Internationale Zusammenarbeit (GIZ) GmbH

Նախագիծ
Արթիկում Յուրի Գագրինի անվան զբոսայգու վերակառուցում

Հասցե
Շիրակի մարզ,
ք. Արթիկ

Նախագիծ համար /
2516_13

Փուլ / Ն

Անվանում /
Շարժական սանհանգույցի դռների ու պատուհանների մասնագիր

Մասշտաբ / 1:50

Թերթ / Ճ - 314

Ամսաթիվ / 15.01.2026

ՆԳՃ՝
Ս. Պետրոսյան

Ճարտարապետ
Ի. Մերդինյան

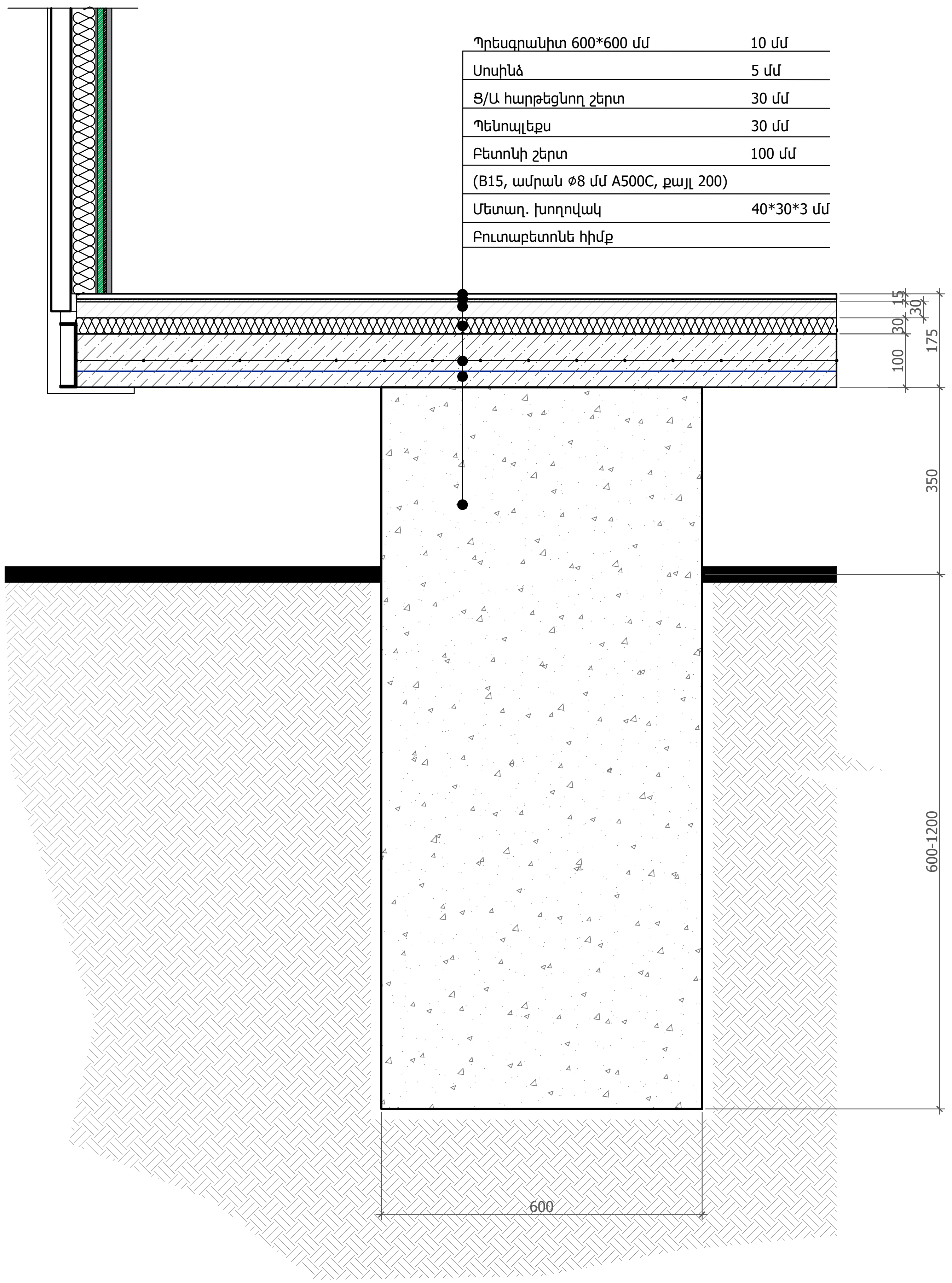

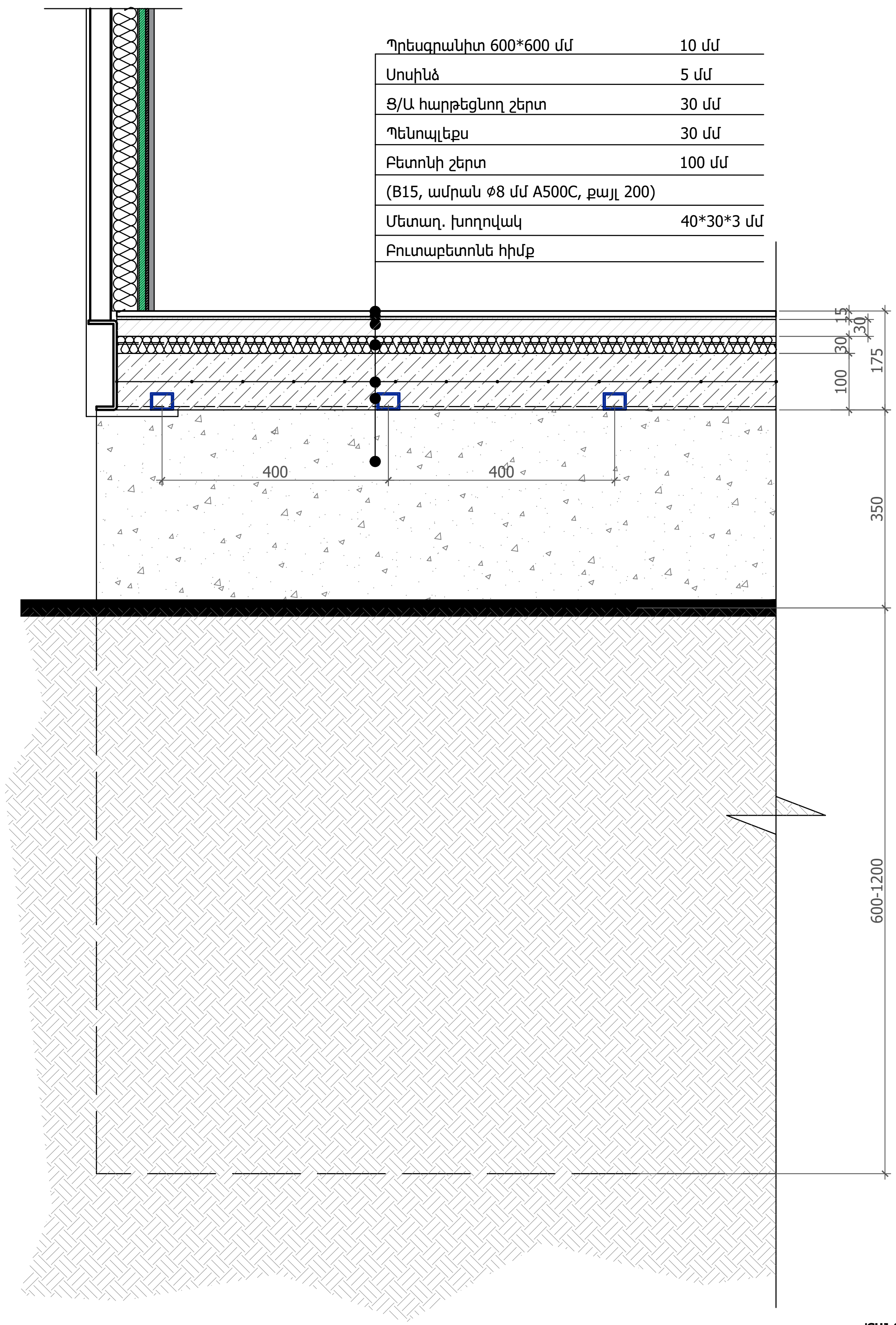

Նախագծող	
sp2.am ///	
Պատվիրատու	
GIZ	
Deutsche Gesellschaft für Internationale Zusammenarbeit (GIZ) GmbH	
Նախագիծ	
Արթիկում Յուրի Գագրինի անվան զբոսայգու վերակառուցում	
Հասցե	
Շիրակի մարզ, ք. Արթիկ	
Նախագիծ համար /	
2516_13	
Փուլ /	Ն
Անվանում /	
Շարժական սանհանգույցի հիմքերի մանրամասներ	
Մասշտաբ /	1:10
Թերթ /	Ճ - 315
Ամսաթիվ /	15.01.2026
ՆԳճ՝	
Ս. Պետրոսյան	
Ճարտարապետ	
Ի. Մերդինյան	

ԾԱՆՈԹՈՒԹՅՈՒՆ

- Հիմքերի խորությունը կախված է տեղանքի սառեցման գոտու խորությունից:
- Հիմքերի խորությունը համաձայնեցնել նախագծողի հետ:

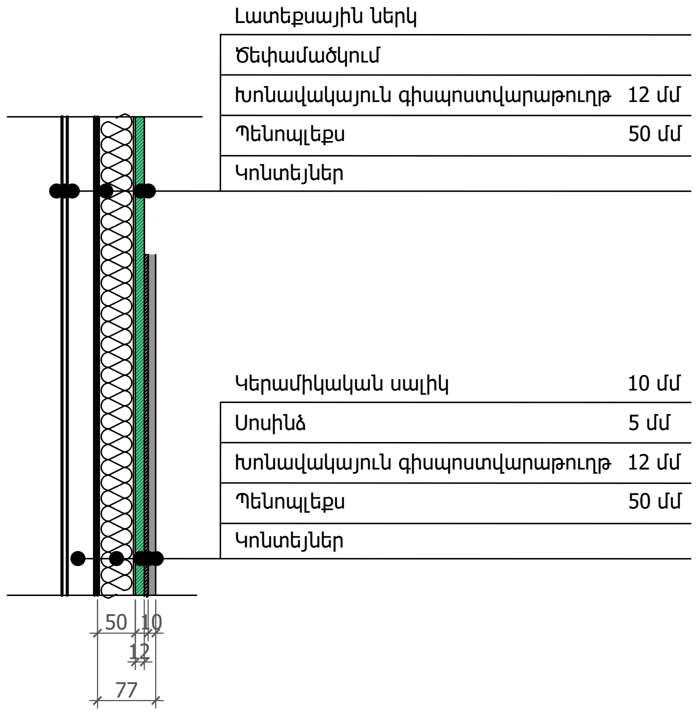

Հանգույց 1

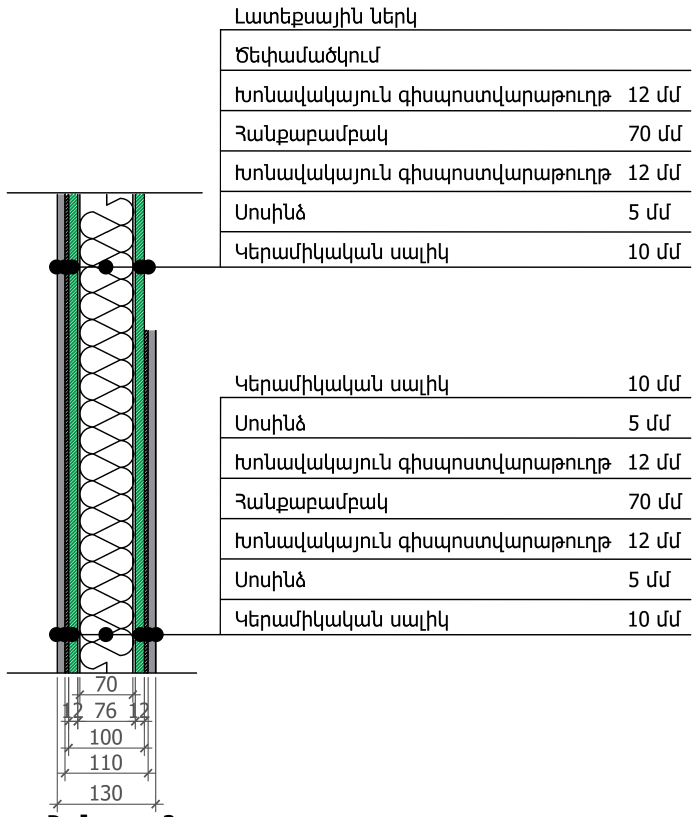

Հանգույց 2

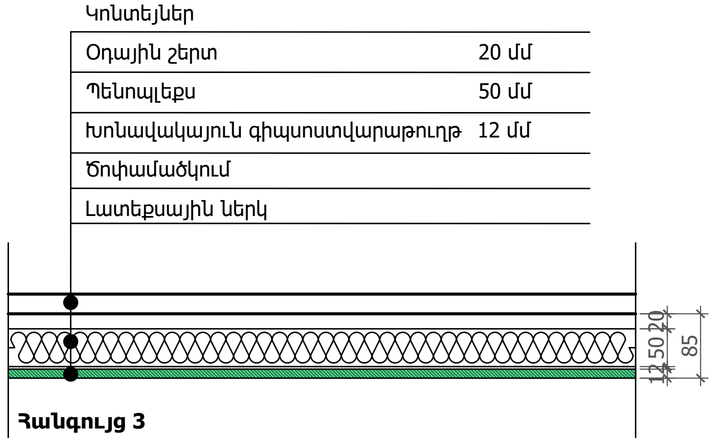

Հանգույց 3

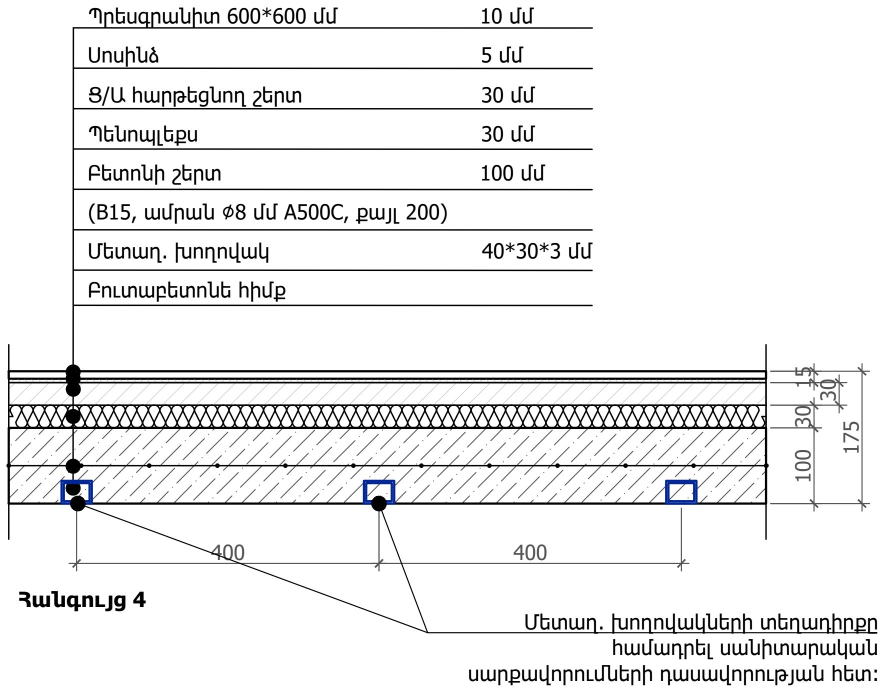

Հանգույց 4

ԱՌԱՍՏԱՂ

Հ/Հ	Անվանում	Չափ	Միավոր	Քանակ
1	Գիպսոստվարաթուղթ խոնավակայուն	12 մմ	քմ	14.5
2	Պենոպլեքս	50 մմ	քմ	14.5
3	Ծեփամածկում		քմ	14.5
4	Լատեքսային ներկ		քմ	14.5

ՊԱՏԵՐ

Հ/Հ	Անվանում	Չափ	Միավոր	Քանակ
1	Գիպսոստվարաթուղթ խոնավակայուն	12 մմ	քմ	56.2
2	Պենոպլեքս	50 մմ	քմ	32.3
3	Պենոպլեքս	70 մմ	քմ	14.4
4	Կերամիկական սալիկ սոսինձով	10 մմ	քմ	34.6
5	Ծեփամածկում		քմ	21.6
6	Լատեքսային ներկ		քմ	21.6
7	Մետաղ. խողովակ	100*100*4 մմ	գծմ	14.4
8	Մետաղ. թիթեղ	4 մմ	քմ	0.8

ՀԱՏԱԿՆԵՐ

Հ/Հ	Անվանում	Չափ	Միավոր	Քանակ
1	Պրեսգրանիտ 600*600 մմ սոսինձով	10 մմ	քմ	14.5
2	Ց/Ա հարթեցնող շերտ	30 մմ	քմ	14.5
3	Պենոպլեքս	30 մմ	քմ	14.5
4	Բետոնի շերտ (B15, ամրան ⌀8 մմ A500C, քայլ 200)	100 մմ	քմ	14.5
5	Մետաղ. խողովակ	40*30*3 մմ	գծմ	26.4
6	Բուտաբետոնե հիմք		խմ	4.0
7	Ջրամեկուսիչ		քմ	19.0

Նախագծող
sp2.am ///

Պատվիրատու
GIZ
Deutsche Gesellschaft für Internationale Zusammenarbeit (GIZ) GmbH

Նախագիծ
Արթիկում Յուրի Գագրինի անվան զբոսայգու վերակառուցում

Հասցե
Շիրակի մարզ, ք. Արթիկ

Նախագիծ համար / 2516_13
Փուլ / Ն
Անվանում / Շարժական ս/հ Հանգույցներ
Մասշտաբ / 1:10
Թերթ / Ճ - 316
Ամսաթիվ / 15.01.2026
ՆԳՃ՝ Ս. Պետրոսյան
Ճարտարապետ Ի. Մերդինյան

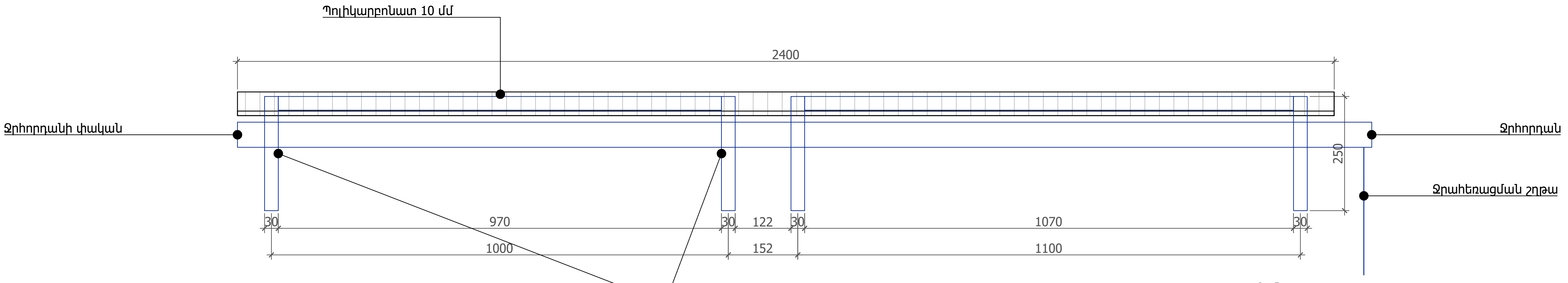

Հովանոց
Մուտքային հանգույց 1

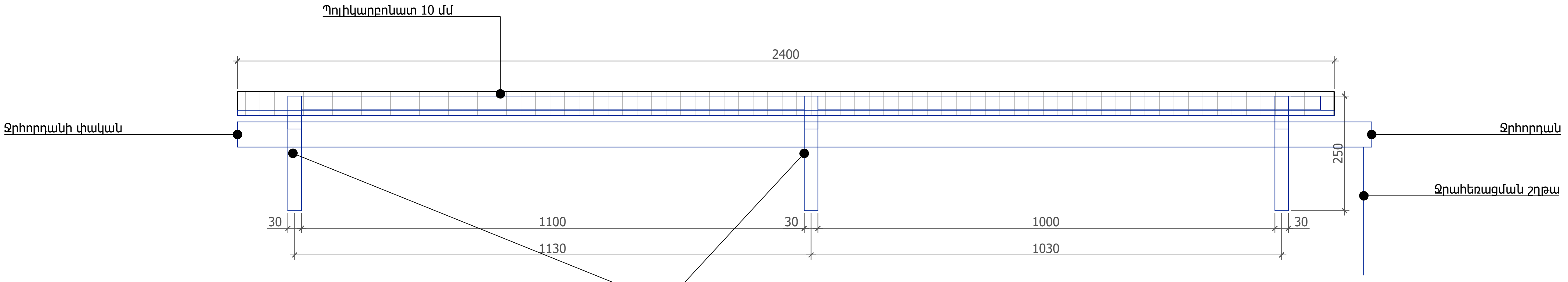

Հովանոց
Մուտքային հանգույց 2

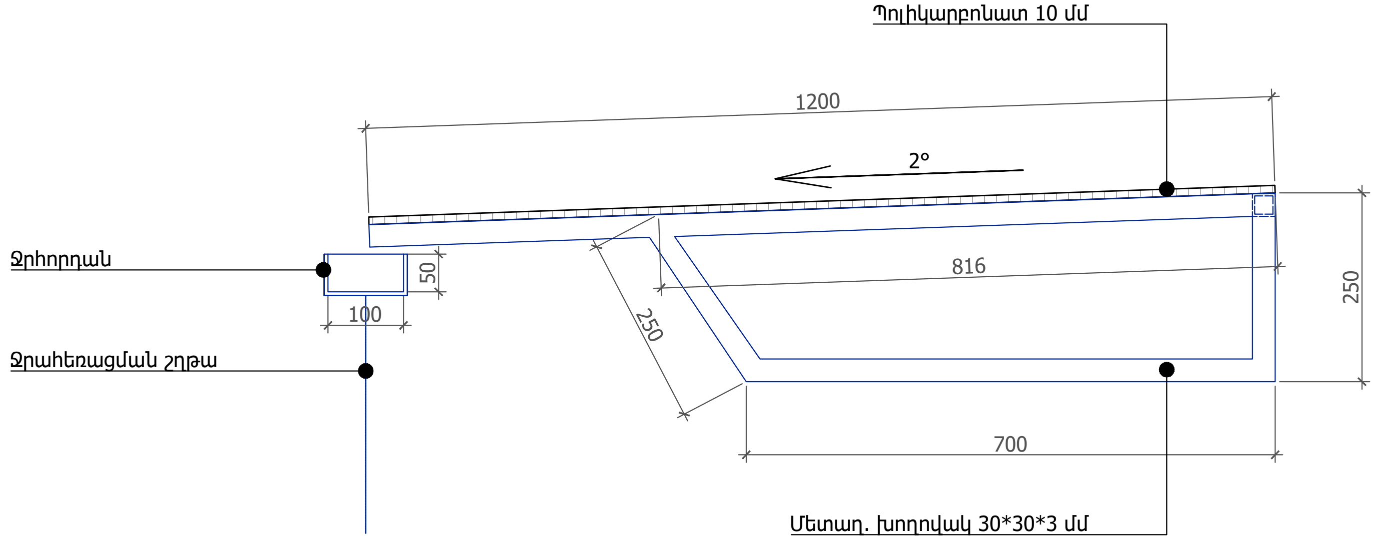

Ծանոթություն՝
Մետաղական տարրերը յուղաներկած՝ RAL 4010:
Պոլիկարբոնատի գույնը համաձայնեցնել նախագծողի հետ:

Նախագծող	
sp2.am ///	
Պատվիրատու	
GIZ	
Deutsche Gesellschaft für Internationale Zusammenarbeit (GIZ) GmbH	
Նախագիծ	
Արթիկում Յուրի Գագարինի անվան դպրոցի վերակառուցում	
Հասցե	
Շիրակի մարզ, ք. Արթիկ	
Նախագիծ համար /	
2516_13	
Փուլ /	Ն
Անվանում /	
Շարժական ս/հ Հովանոցների մանրամասներ	
Մասշտաբ /	1:10
Թերթ /	Ճ - 317
Ամսաթիվ /	15.01.2026
ՆԳՃ՝	
Ս. Պետրոսյան	
Ճարտարապետ	
Ի. Մերդինյան	

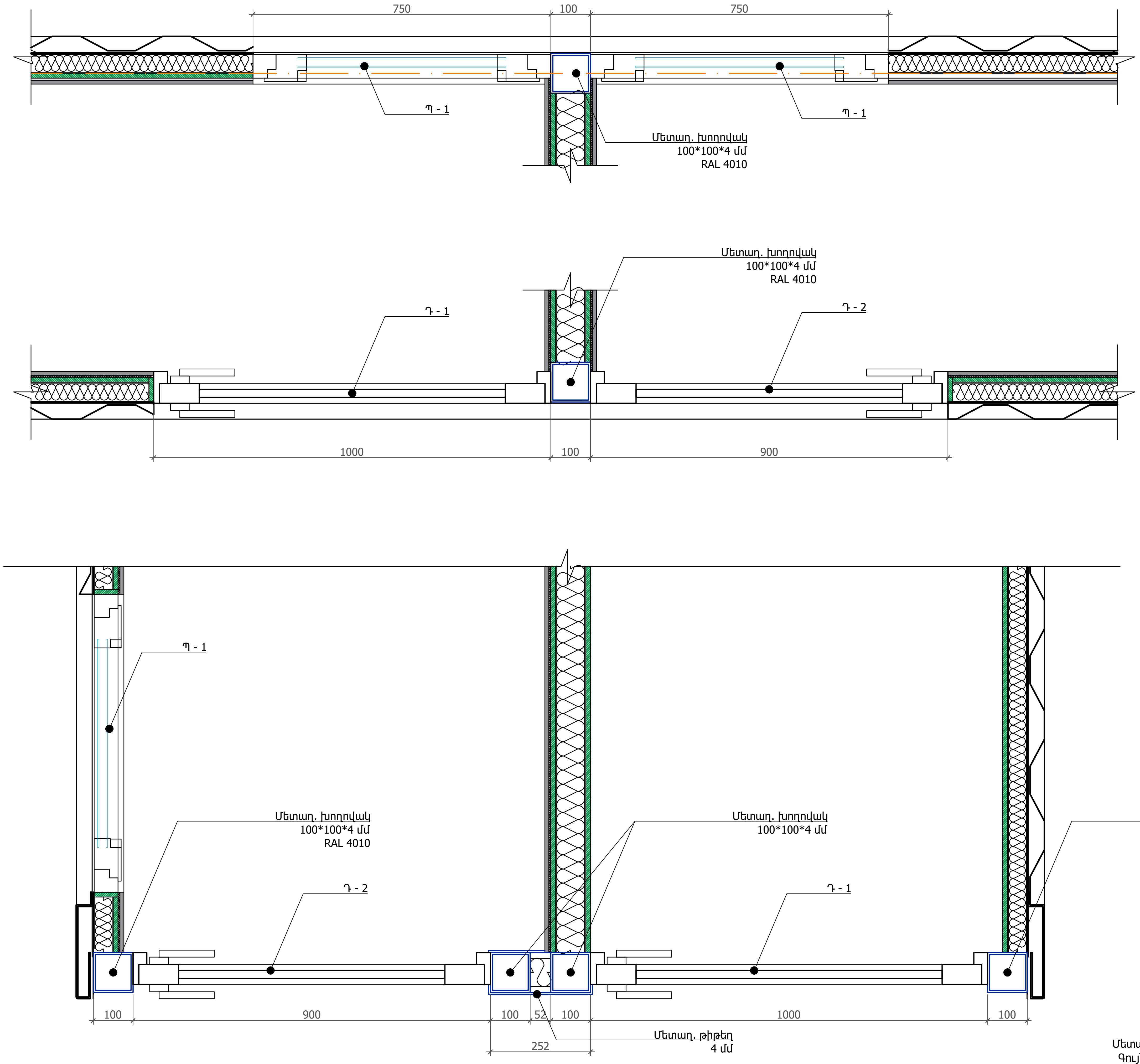

Ծանոթություն՝
Մետաղական տարրերը յուղաներկած:
Գույնը հաստատել նախագծողի հետ:

Նախագծող	
sp2.am ///	
Պատվիրատու	
GIZ	
Deutsche Gesellschaft für Internationale Zusammenarbeit (GIZ) GmbH	
Նախագիծ	
Արթիկում Յուրի Գագրինի անվան զբոսայգու վերակառուցում	
Հասցե	
Շիրակի մարզ, ք. Արթիկ	
Նախագիծ համար /	
2516_13	
Փուլ /	Ն
Անվանում /	
Շարժական ս/հ Մետաղական կանգնակների մանրամասներ	
Մասշտաբ /	1:10
Թերթ /	Ճ - 318
Ամսաթիվ /	15.01.2026
ՆԳՃ՝	
Ս. Պետրոսյան	
Ճարտարապետ	
Ի. Մերդինյան	

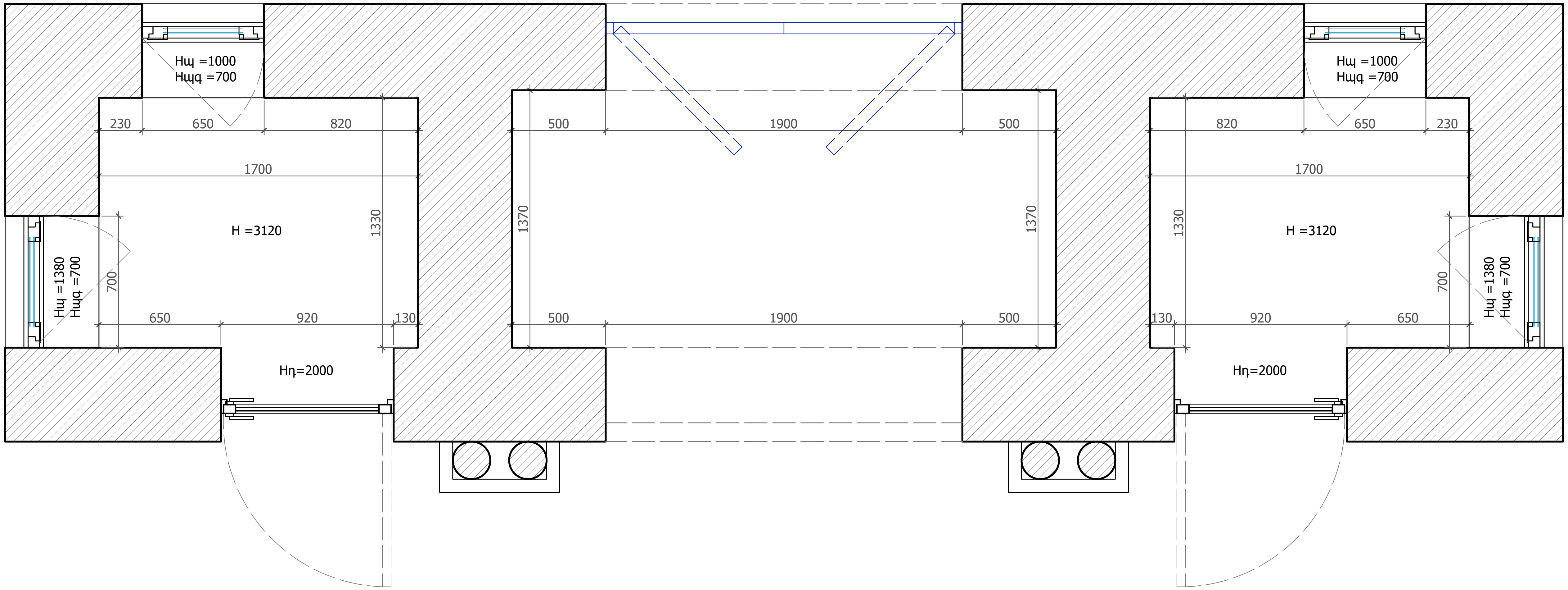

Նախագծող

sp2.am ///

Պատվիրատու

GIZ

Deutsche Gesellschaft für Internationale Zusammenarbeit (GIZ) GmbH

Նախագիծ

Արթիկում Յուրի Գագրինի անվան գրոսայգու վերակառուցում

Հասցե

Շիրակի մարզ, ք. Արթիկ

Նախագիծ համար /

2516_13

Փուլ / Ն

Անվանում /

Այգու մուտքի չափագրություն

Մասշտաբ / 1:25

Թերթ / Ճ - 401

Ամսաթիվ / 15.01.2026

ՆԳՃ՝

Ս. Պետրոսյան

Ճարտարապետ

Ի. Մերդինյան

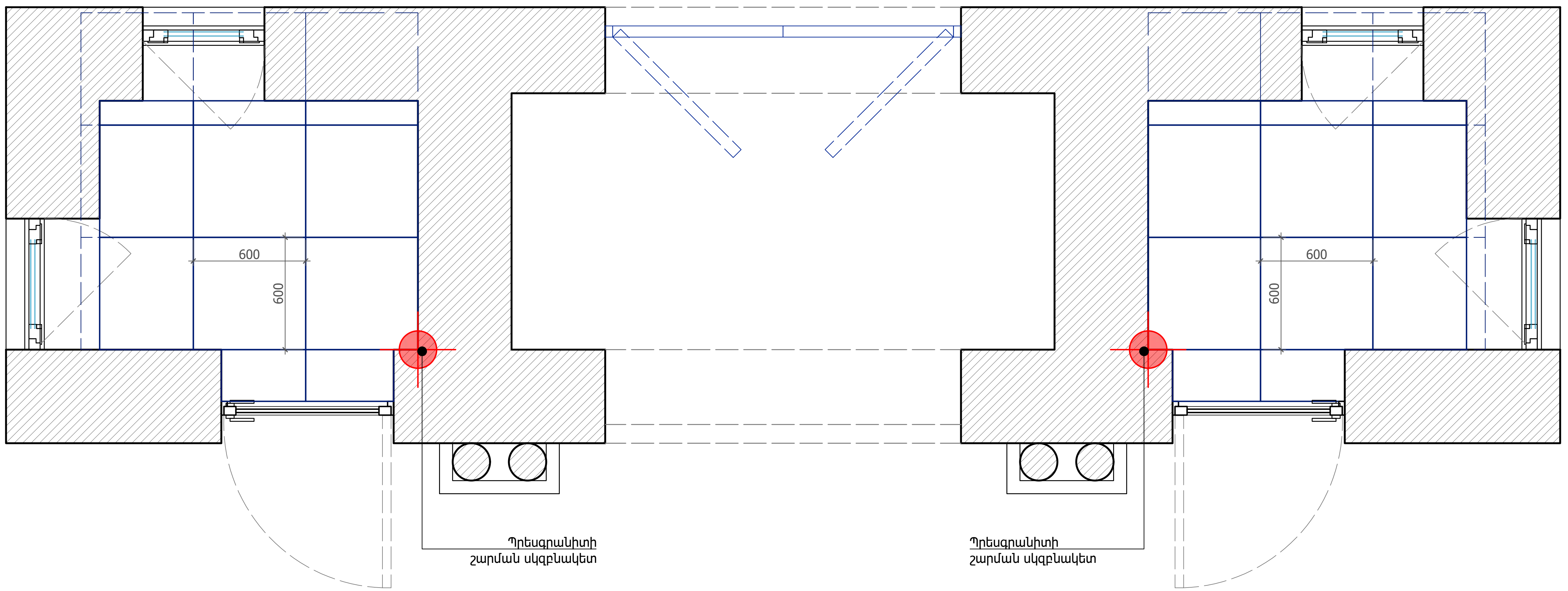

ՀԱՏԱԿՆԵՐ

Հ/Հ	Անվանում	Չափ. միավ	Քանակ
1	Հատակների քանդում	քմ	5.0
2	Ց/Ա հարթեցնող շերտ 40 մմ	քմ	5.0
3	Պրեսգրանիտ 600*600*10 մմ	քմ	6.5
4	Շրիշակ 100 մմ	գծմ	11.4

Նախագծող
sp2.am ///

Պատվիրատու
GIZ
Deutsche Gesellschaft für Internationale Zusammenarbeit (GIZ) GmbH

Նախագիծ
Արթիկում Յուրի Գագրինի անվան զբոսայգու վերակառուցում

Հասցե
Շիրակի մարզ, ք. Արթիկ

Նախագիծ համար /
2516_13

Փուլ / Ն

Անվանում /
Այգու մուտքի հատակների հատակագիծ

Մասշտաբ / 1:25
Թերթ / Ճ - 402
Ամսաթիվ / 15.01.2026

ՆԳՃ՝
Ս. Պետրոսյան

Ճարտարապետ
Ի. Մերդինյան

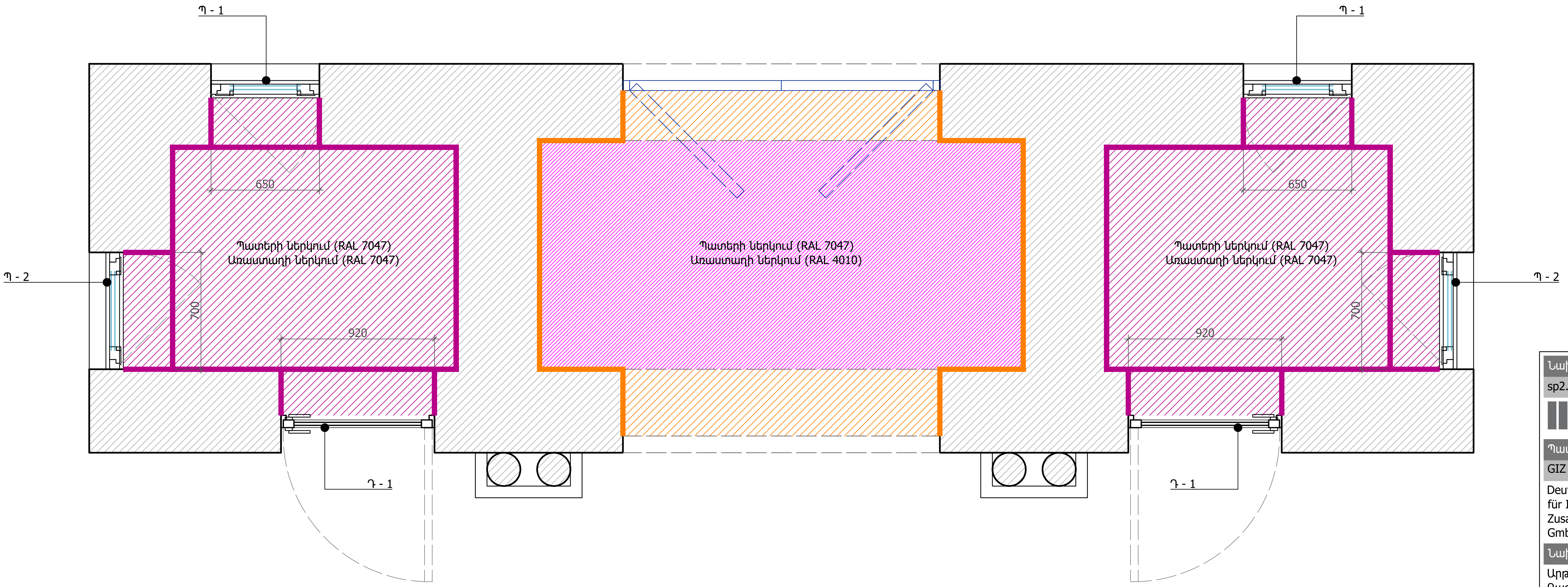

ՊԱՏԵՐԻ և ԱՌԱՍՏԱՂԻ ՀԱՐԴԱՐՈՒՄ

Հ/Հ	Անվանում	Չափ. միավ	Քանակ
1	Պատերի քերում	քմ	66.6
2	Պատերի հարթեցում գիպսոնիտով	քմ	44.8
3	Պատերի ներկում լավորակ լատեքսային ներկով	քմ	44.8
4	Արտաքին պատերի դեկորատիվ ծեփամածկում (Кораед)	քմ	21.8
5	Արտաքին պատերի (Кораед) ներկում	քմ	21.8
6	Առաստաղի քերում	քմ	4.6
7	Առաստաղի քանդում (կախովի առաստաղ)	քմ	4.0
8	Առաստաղի հարթեցում գիպսոնիտով	քմ	8.6
9	Առաստաղի ներկում լավորակ լատեքսային ներկով	քմ	8.6
10	Մետակաղան դարպասի հանում, հանգույցների մշակում և ծեփամածկում, յուղաներկում RAL 4009	քմ	3.6

ՊԱՅՄԱՆԱԿԱՆ ՆՇԱՆՆԵՐ

- Ներքին պատերի հարթեցում գիպսոնիտով և լատեքսային ներկում (RAL 7047)
- Արտաքին պատերի դեկորատիվ ծեփամածկում (Кораед) և ներկում (RAL 7047)
- Առաստաղի հարթեցում գիպսոնիտով և լատեքսային ներկում (RAL 7047)
- Արտաքին կամարի դեկորատիվ ծեփամածկում (Кораед) և ներկում (RAL 7047)
- Առաստաղի հարթեցում գիպսոնիտով և լատեքսային ներկում (RAL 4010)

Նախագծող
sp2.am ///

Պատվիրատու
GIZ
Deutsche Gesellschaft für Internationale Zusammenarbeit (GIZ) GmbH

Նախագիծ
Արթիկում Յուրի Գագրինի անվան զբոսայգու վերակառուցում

Հասցե
Շիրակի մարզ, ք. Արթիկ

Նախագիծ համար /
2516_13

Փուլ / Ն

Անվանում /
Այգու մուտքի հարդարման հատակագիծ

Մասշտաբ / 1:25
Թերթ / Ճ - 403
Ամսաթիվ / 15.01.2026

ՆԳՃ՝
Ս. Պետրոսյան

Ճարտարապետ
Ի. Մերդինյան

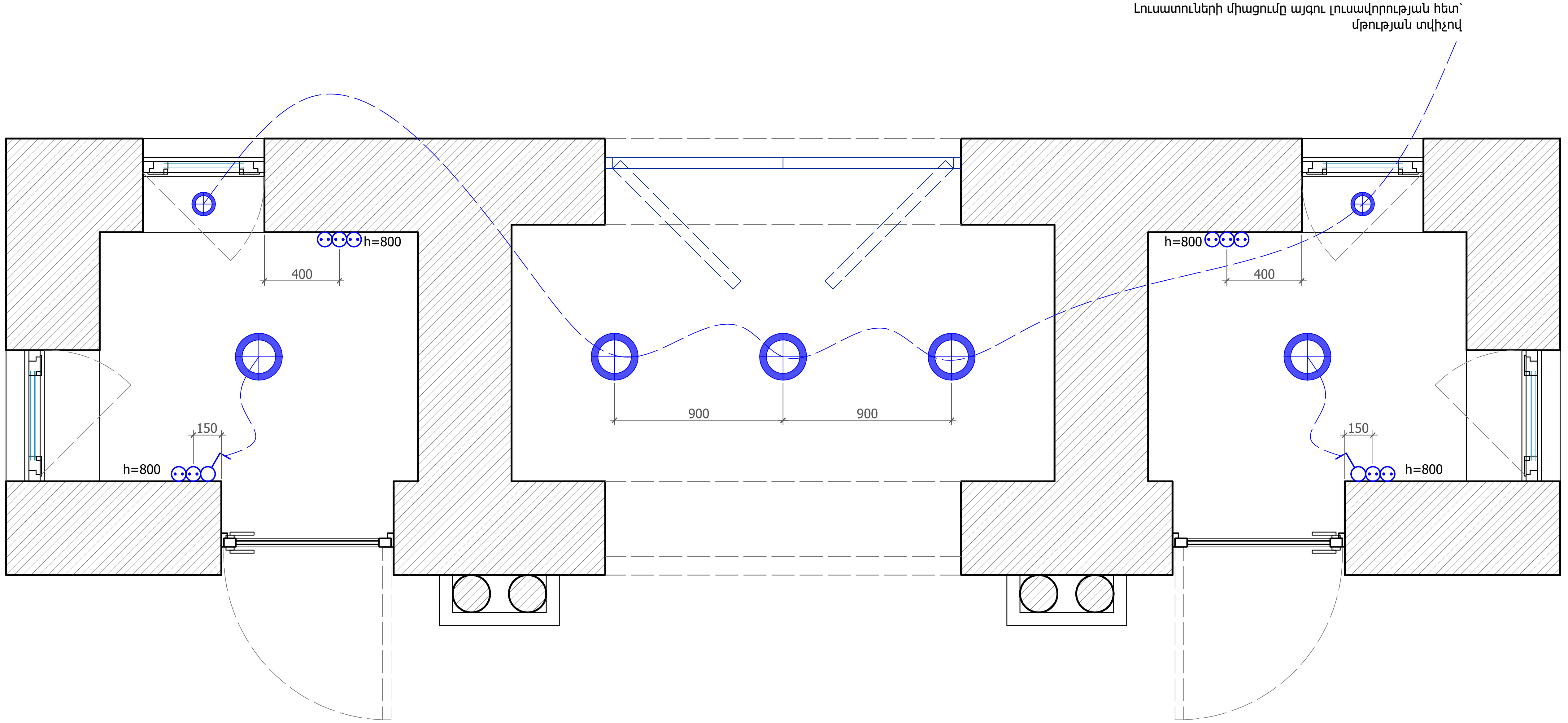

ՊԱՅՄԱՆԱԿԱՆ ՆՇԱՆՆԵՐ

Միստեղնանի անջատիչ՝ 2 հատ

Վարդակ՝ 10 հատ

Կետային արտաքին LED լուսատու՝ 7 հատ

Նախագծող	
sp2.am ///	
Պատվիրատու	
GIZ	
Deutsche Gesellschaft für Internationale Zusammenarbeit (GIZ) GmbH	
Նախագիծ	
Արթիկում Յուրի Գագրինի անվան զբոսայգու վերակառուցում	
Հասցե	
Շիրակի մարզ, ք. Արթիկ	
Նախագիծ համար /	
2516_13	
Փուլ /	Ն
Անվանում /	
Այգու մուտքի հարդարման էլ սարքավորումների հատակագիծ	
Մասշտաբ /	1:25
Թերթ /	Ճ - 404
Ամսաթիվ /	15.01.2026
ՆԳՃ՝	
Ս. Պետրոսյան	
Ճարտարապետ	
Ի. Մերդինյան	

ԹԻՎ	ՍԽԵՄԱՏԻԿ ՃԱԿԱՏ	ՍԽԵՄԱՏԻԿ ՀԱՏԱԿԱԳԻԾ	ՔԱՆԱԿ	ՉԱՓԵՐ	ՄԱԿԵՐԵՍ	ԲԱՑՎՈՂ	ԽՈՒԼ	ԾԱՆՈԹՈՒԹՅՈՒՆ
1	2	3	4	5	6	7	8	9
Պ - 1	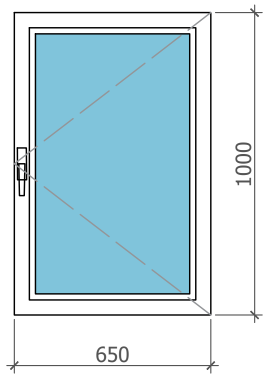	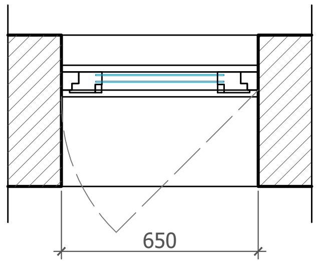	2	650 x 1000	0.65 քմ	0.65 քմ		Պատուհան՝ Ալյումինե փոշեներկված ջերմակայուն շրջանակով, մեկ բացվող փեղկով, թափանցող ապակյա փաթեթ 4 մմ: Պատուհանագոգ՝ լամինացված ՄԴՖ, 2 հատ՝ 0,5 քմ Բացման ուղղությունը տես՝ հարկի հատակագծում: Գույները և փոփոխությունները համաձայնեցնել նախագծողի հետ: Չափերը ճշտել տեղում:
Պ - 2	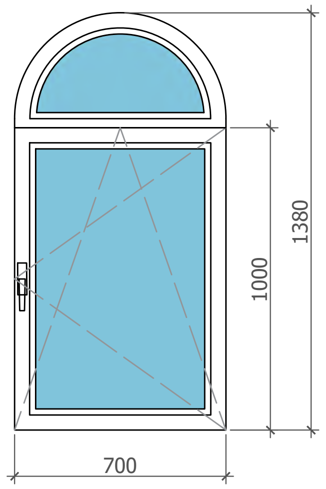	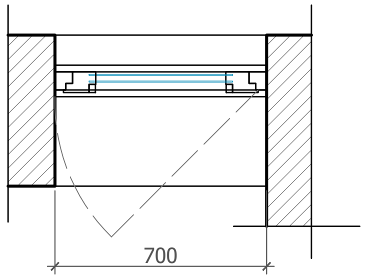	2	700 x 1380	0.97 քմ	0.7 քմ	0.27 քմ	Պատուհան՝ Ալյումինե փոշեներկված ջերմակայուն շրջանակով, մեկ բարդ փականով բացվող փեղկով, ցանցով, մեկ խուլ հատվածամասով, թափանցող ապակյա փաթեթ 4 մմ: Պատուհանագոգ՝ լամինացված ՄԴՖ, 2 հատ՝ 0,5 քմ Բացման ուղղությունը տես՝ հարկի հատակագծում: Գույները և փոփոխությունները համաձայնեցնել նախագծողի հետ: Չափերը ճշտել տեղում:
Դ - 1	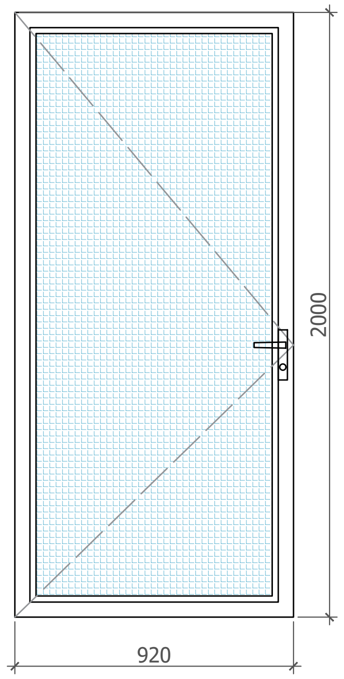	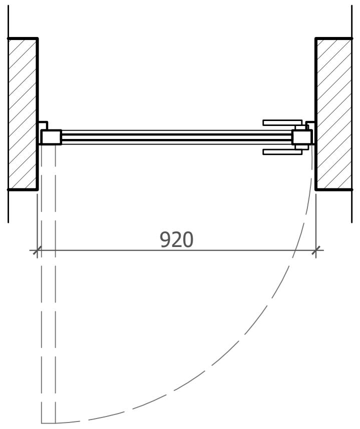	2	920 x 2000	1.84 քմ	1.84 քմ		Դուռ մուտքի՝ Ալյումինե փոշեներկված ջերմակայուն շրջանակով, ապակյա անթափանց (ծյունիկ) ապակյա փաթեթ 4 մմ, բռնակով և փականով, շեմով: Բացման ուղղությունը տես՝ հարկի հատակագծում: Գույները և փոփոխությունները համաձայնեցնել նախագծողի հետ: Չափերը ճշտել տեղում:

Նախագծող
sp2.am ///

Պատվիրատու
GIZ
Deutsche Gesellschaft für Internationale Zusammenarbeit (GIZ) GmbH

Նախագիծ
Արթիկում Յուրի Գագրինի անվան գրոսայգու վերակառուցում

Հասցե
Շիրակի մարզ, ք. Արթիկ

Նախագիծ համար /
2516_13

Փուլ / Ն

Անվանում /
Այգու մուտքի դռների և պատուհանների մասնագիր

Մասշտաբ / 1:25
Թերթ / Ճ - 405
Ամսաթիվ / 15.01.2026

ՆԳՃ՝
Ս. Պետրոսյան

Ճարտարապետ
Ի. Մերդինյան

ԷԼԵԿՏՐԱԿԱՆՈՒԹՅԱՆ ՄԱՍ

ԳԾԱԳՐԵՐԻ ԱՆՎԱՆԱՑՈՒՑԱԿ

N	ԱՇԽԱՏԱՆՔՆԵՐԻ ԱՆՎԱՆՈՒՄԸ	ԹԵՐԹ
1	Ընդհանուր տվյալներ	ԷS-001
2	Էլեկտրամատակարարման գլխավոր սխեմա	ԷS-002
3	Գլխավոր հատակագիծ	ԷS-003
4	Լուսավորության բաշխիչ ցանցի հանգույցներ	ԷS-004
5	Շարժական սանհանգույց	ԷS-005
6	Այգու մուտք	ԷS-006

ԲԱՑԱՏՐԱԳԻՐ

Նախագիծը կատարված է համաձայն գլխավոր ճարտարապետի առաջադրանքի և ՀՀՇՆ 22-03-2017- Արհեստական և բնական լուսավորում :
Դրվածքային հզորությունը կազմում է 10.5 կՎտ
Ժամանակավոր սանհանգույցում տեղադրվում է P1 արկղը որը կոմպլեկտավորվում է մուտքային և ֆիդերային անջատիչներով, մթնաշաղային և ժամանակի ռելեյով ղեկավարվող արտաքին լուսավորության թողարկման սարքավորումներով:
P1 վահանակի սնուցումը կատարվում է գոյություն ունեցող ցանցից (առկա 0.4կՎ հենասյուն) և 2կՎտ հզորության ցանցային ֆոտովոլտային կայանից (5հատ պանել սանհանգույցի տանիքի վրա):
P1 վահանից անցկացվում են՝
-gr6,gr5-տարածքի արտաքին լուսավորության գծեր(gr5 խմբային գիծը ներանցվում է այգու մուտքի շինության մեջ, որի 7-ից 5 լուսատուները ղեկավարվում տարածքի լուսավորության հետ)
-gr4-այգու մուտք ներանցվող մյուս խմբային գիծը,որից միացվում տեղում ղեկավարվող լուսատուները և վարդակները:
-gr3,gr2,gr1-ժամանակավոր սանհանգույցի ներքին ցանցի խմբային գծեր
Տարածքի լուսավորության գծերը անջատվում և միանում են միաժամանակ -ձերքով կամ ավտոմատ եղանակով:
Տարածքով անցնող բոլոր մալուխները անցկացվում են խրամուղով երկպատ ճկախողովակների միջով:
Որպես պաշտպանիչ միջոց կիրարված է TN-C-S համակարգ: Դեպի նախագծվող P1 վահան ներանցվող եռաֆազ մալուխի PEN ջիղը բաժանվում է N և PE զրոյական և հողանցմամ ձողերի միջև; վերջինս կրկնակի հողանցվում է: Բացի այդ, հողանցվում են նաև հատակագծի վրա նշված սյուները:
Եռաջիղ բաշխիչ մալուխը, ներանցելով հենասյան մեջ, միանում է՝
-ֆազային և N ջղերը-լուսատուին
-PE ջիղը-լուսատույի հողանցման սեղմակին և հենասյանը:

ԱՇԽԱՏԱՆՔՆԵՐԻ ԾԱՎԱԼՆԵՐ

N	ԱՇԽԱՏԱՆՔՆԵՐԻ ԱՆՎԱՆՈՒՄԸ	ՉԱՓ. ՄԻԱՎ.	ՔԱՆԱԿ				
			380/220Վ ներտարածքային ցանց	շարժական սանհանգույց	ֆոտովոլտային կայան	այգու մուտք	ընդամենը
1	եռաֆազ հաշվիչով արկղ	հատ	1	-	-	-	1
2	արկղի հենասյան վրա ամրացման մետաղյա իրեր	կգ	3	-	-	-	3
3	երկպատ ճկախողովակ մալուխի համար 32/24.6 մմ	մ	630	-	-	-	630
4	երկպատ ճկախողովակ մալուխի համար 50/42 մմ	մ	75	-	-	-	75
5	մալուխ պղնձե 3x1.5 կտրվածքի ВВГнг-LS	մ	150	-	-	20	70
6	մալուխ պղնձե 3x2.5 կտրվածքի ВВГнг-LS	մ	-	-	5	20	75
7	մալուխ պղնձե 3x4 կտրվածքի ВВГнг-LS	մ	700	-	-	-	700
8	մալուխ պղնձե 4x6 կտրվածքի ВВГнг-LS	մ	80	-	-	-	80
9	Հաստատուն հոսանքի պղնձե մալուխ 1x4մմ² PV1-F	մ	-	-	20	-	20
10	PV1-F - 1x4մմ² մալուխի կցորդիչ (+)	հատ	-	-	2	-	2
11	PV1-F - 1x4մմ² մալուխի կցորդիչ (-)	հատ	-	-	2	-	2
12	հենասյան մեջ տեղադրման համար սեղմակ KE10.504 Ensto	հատ	141	-	-	-	141
13	պողպատ անկյունային, 50x50x5մմ ,L=2մ	հատ	7	-	-	-	7
14	պողպատ շերտավոր, 40x4մմ	մ	15	-	-	-	15
15	հողի քանդում խրամուղում	մ³	95	-	-	-	95
16	հողի տեղափոխում	մ³	32	-	-	-	32
17	ավազե անկողին	մ³	32	-	-	-	32
18	հողի հետլիցք	մ³	63	-	-	-	63
19	600(h)x600x200մմ պահարան դռնակով, ЩМП-60.60.20	հատ	-	1	-	-	1
20	h-150մմ, L-600մմ մոնտաժային պանել, DIN-ձողով	հատ	-	3	-	-	3
21	մոնտաժային պանելի ամրացման համար ուղղաձիգ կանգնակ, L-600մմ	հատ	-	2	-	-	2
22	զրոյական ձող 14 անցք	հատ	-	1	-	-	1
23	հողանցման ձող 14 անցք	հատ	-	1	-	-	1
24	ավտոմատ անջատիչ միաբևեռ C10Ա,mcb	հատ	-	1	-	-	1
25	ավտոմատ անջատիչ երկբևեռ C25Ա,mcb	հատ	-	1	-	-	1
26	դիֆերենցիալ հոսանքի ավտոմատ անջատիչ 25Ա-30մԱ,mcb	հատ	-	7	-	-	7
27	անջատիչ-բաժանիչ միաբևեռ 63Ա,mcb	հատ	-	1	-	-	1
28	կոնտակտոր եռաբևեռ 22Ա	հատ	-	1	-	-	1
29	կոճակ SB-7 stop կարմիր	հատ	-	1	-	-	1
30	կոճակ SB-7 start կանաչ	հատ	-	1	-	-	1
31	3 դիրքային փոխանջատիչ LAY5-BJ33	հատ	-	2	-	-	2
32	16Ա մթնաշաղային ռելե՛ արտաքին հերմետիկ տվիչով AZ-112	հատ	-	1	-	-	1
33	ժամանակի ռելե PCZ-525	հատ	-	1	-	-	1
34	Հաստատուն հոսանքի արկղ արտաքին մոնտաժի 6 մոդուլ	հատ	-	-	1	-	1
35	Ապահովիչի պահունակ երկբևեռ(խզիչ-անջատիչ),Legrand SP38 0 214 03	հատ	-	-	1	-	1
36	Հաստատուն հոսանքի ապահովիչ 11Ա, 10x38, MMS SF1038 11A	հատ	-	-	2	-	2
37	Ֆոտովոլտային մոնոբյուրեղային վահանակ 440Վտ պիկային հզորությամբ TrinaSolar TSM-DE17M(II) 440W	հատ	-	-	5	-	5
38	Միաֆազ փոխակերպիչ 2ԿՎտ հզորությամբ (իմպուլսային գերլարման պաշտպանվածությամբ AC և DC շղթաներում) HUAWEI SUN3000-2KTL-L0	հատ	-	-	1	-	1
39	Երկկողմանի եռաֆազ ակտիվ բեռի երկսակագնային էլ. հաշվիչ	հատ	-	-	1	-	1
40	անջատիչ մեկստեղնավոր	հատ	-	4	-	2	6
41	վարդակ հողանցիչով	հատ	-	9	-	10	19
42	տուփ մոնտաժային(подрозетник)	հատ	-	13	-	12	25
43	Տուփ ճյուղավորիչ TDM СП 120x92x45մմ	հատ	-	5	-	3	8
44	Շրջանակ 1 սարքի համար	հատ	-	8	-	-	8
45	Շրջանակ 2 սարքի համար	հատ	-	1	-	-	1
46	Շրջանակ 3 սարքի համար	հատ	-	1	-	4	5
47	Էլեկտրատաքացուցիչ (կոնվեկտոր) պատի 1500Վտ	հատ	-	3	-	-	3
48	Էլեկտրաչորացուցիչ ձեռքերի համար 1500Վտ հակավանդալային	հատ	-	3	-	-	3
49	պղնձե հաղորդալար ճկուն, 1x2.5մմ² կտրվածքի, ПВ(3)	մ	-	150	-	-	150
50	ճկախողովակ չայրվող ծանր տեսակի ⌀20	մ	-	40	-	-	40
51	20մմ խորության ակոսների բացում պենոպլեքսի շերտի մեջ	մ	-	35	-	-	35
52	7Վտ LED լուսատու մակադիր	հատ	-	-	-	2	2
53	12Վտ LED լուսատու մակադիր	հատ	-	3	-	3	6
54	16Վտ LED լուսատու մակադիր	հատ	-	6	-	2	8
55	Տուփ ճյուղավորիչ Plexo IP55 180x140x86մմ	հատ	-	-	-	1	1
56	հաղորդալար պղնձե ПУГВ-1x16մմ²	մ	15	-	-	-	15

Նախագծող
sp2.am ///
Գործընկեր
Մալոնա ՍՊԸ
Պատվիրատու
GIZ
Deutsche Gesellschaft für Internationale Zusammenarbeit (GIZ) GmbH
Նախագիծ
Արթիկում Յուրի Գագրինի անվան զբոսայգու վերակառուցում
Հասցե
Շիրակի մարզ, ք. Արթիկ
Նախագիծ համար /
2516_13
Փուլ / Ն
Անվանում /
Ընդհանուր տվյալներ
Մասշտաբ /
Թերթ / ԷS-001
Ամսաթիվ / 15.01.2026
ՆԳճ՝
Ս. Պետրոսյան
Մալոնա ՍՊԸ Տնօրեն՝
Ռ. Փոստոյան
Նախագծեց՝
Ա. Աբրահամյան

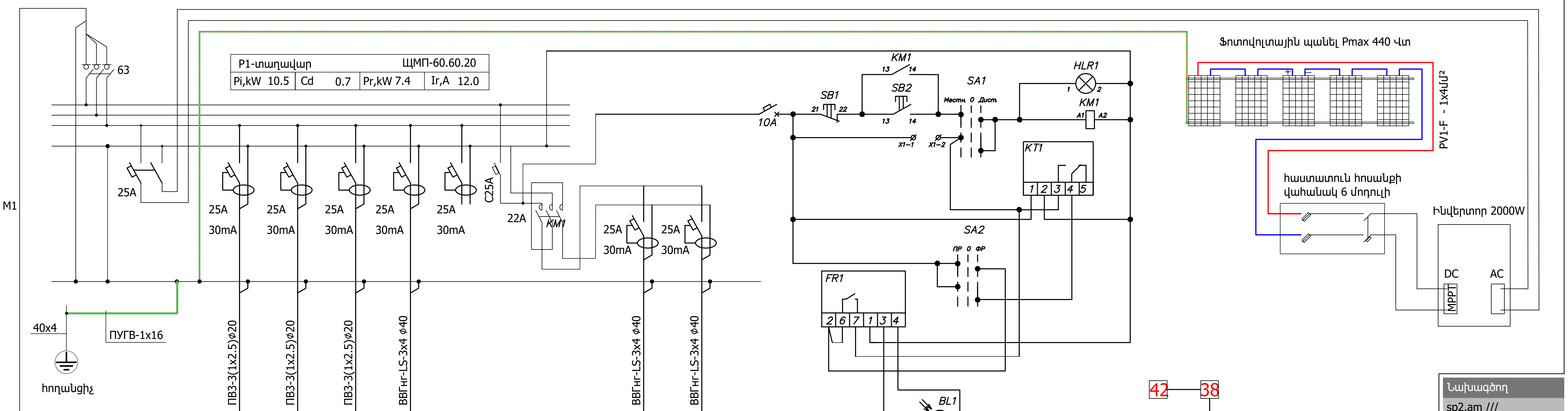

խմբային գծի համարը		gr1	gr2	gr3	gr4	պահեստ			gr5	gr6
գծի նշանակությունը		լուսավոր. 1 չորացուց. 1 մարտկոց	լուսավոր. 1 չորացուց. 1 մարտկոց	լուսավոր. 1 չորացուց. 1 մարտկոց	այգու մուտք				տարածքի լուսավորություն	տարածքի լուսավորություն
Հզորություն կՎտ		3.0	3.0	3.0	0.5				0.3	0.66
Հոսանք Ա		13.6	13.6	13.6	2.3				1.4	3.0

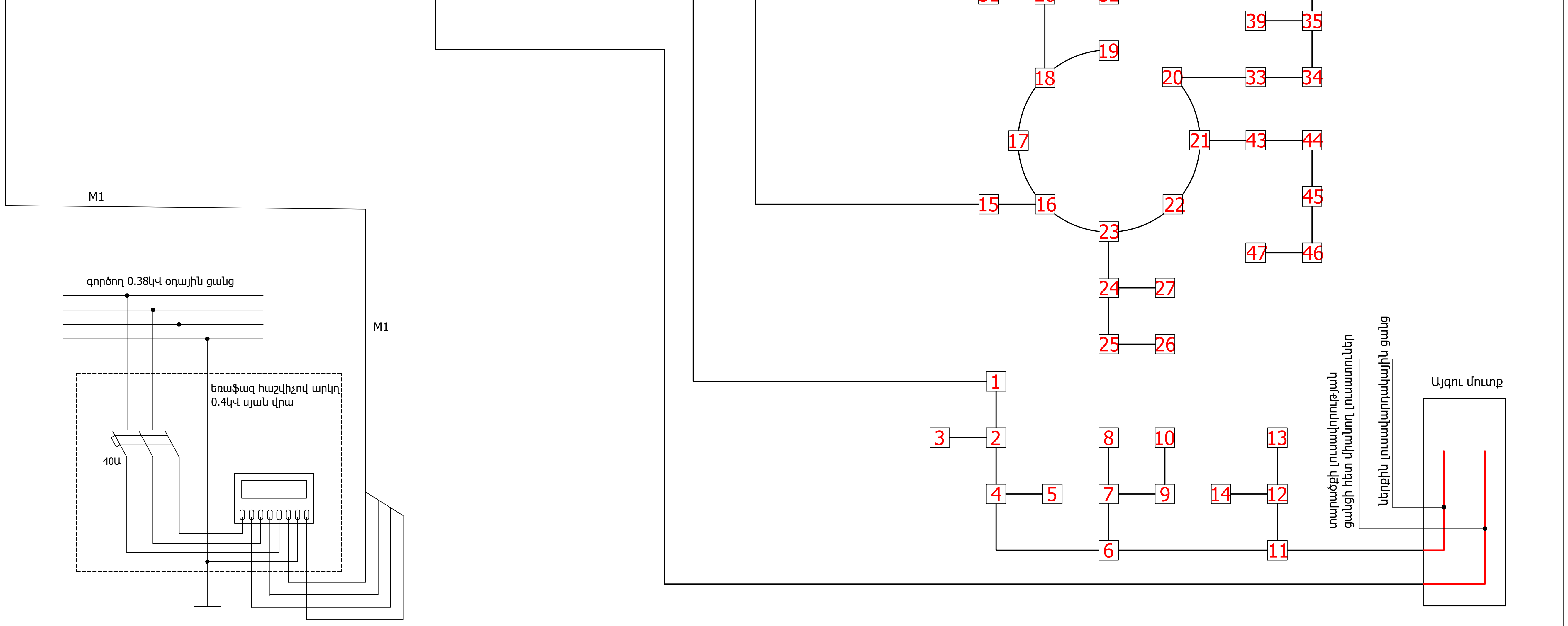

Նախագծող
sp2.am ///

Գործընկեր
Մալոնա ՍՊԸ

Պատվիրատու
GIZ
Deutsche Gesellschaft für Internationale Zusammenarbeit (GIZ) GmbH

Նախագիծ
Արթիկում Յուրի Գագրինի անվան զբոսայգու վերակառուցում

Հասցե
Շիրակի մարզ, ք. Արթիկ

Նախագիծ համար /
2516_13

Փուլ / Ն

Անվանում /
Էլեկտրա-մատակարարման գլխավոր սխեմա

Մասշտաբ /

Թերթ / ԷՏ-002

Ամսաթիվ / 15.01.2026

ՆԳԾ՝
Ս. Պետրոսյան

Մալոնա ՍՊԸ Տնօրեն՝
Ռ. Փոստոյան

Նախագծեց՝
Ա. Աբրահամյան

Արևային մարտկոցների հատակագիծը տես՝ ճ - 105

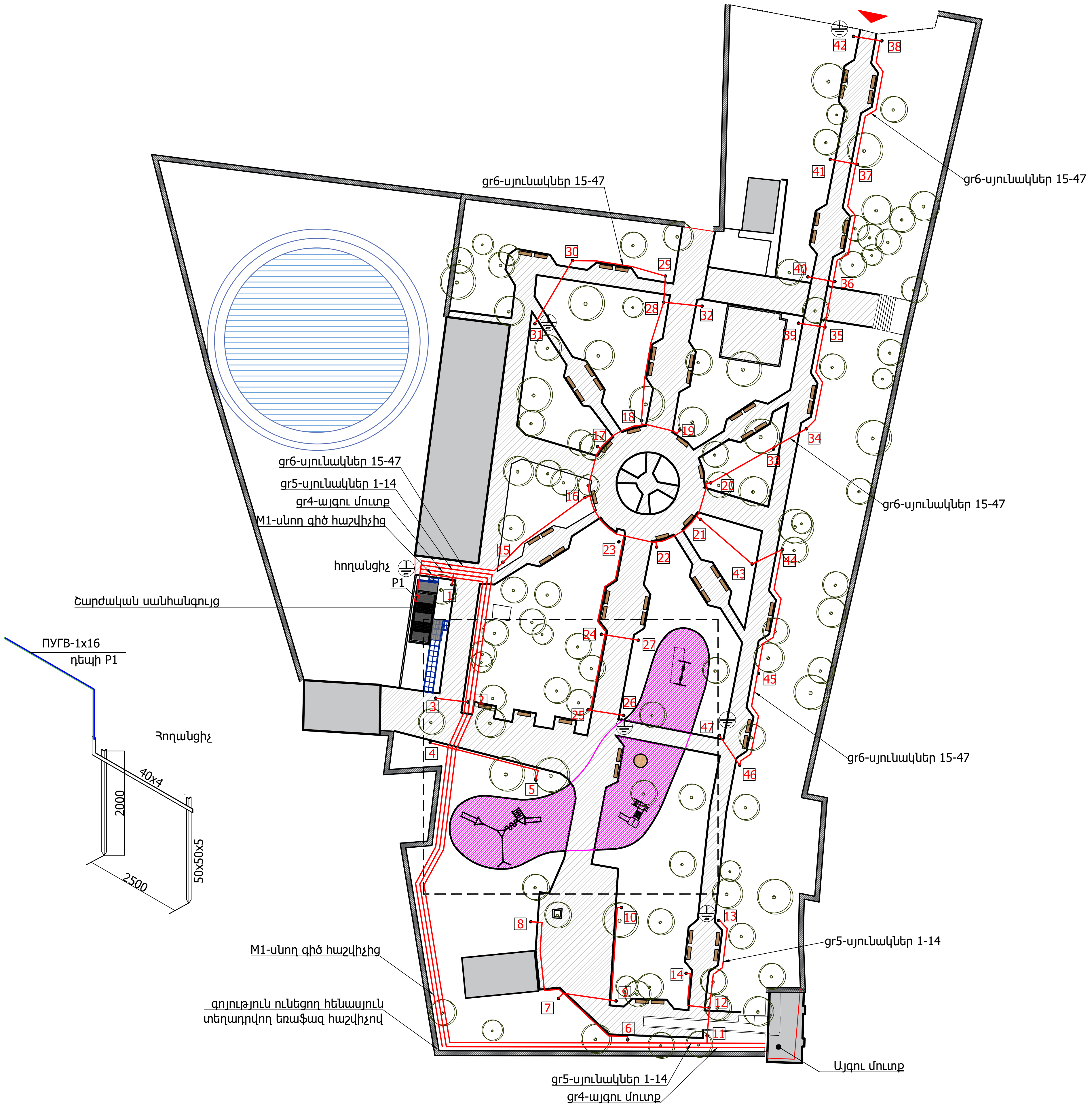

ՊԱՅՄԱՆԱԿԱՆ ՆՇԱՆՆԵՐ

- Լուսատուների վերանորոգում
- Նստարանների վերանորոգում
- Շինություններ
- Պարիսպ
- Առկա սալարկում
- Կանաչ տարածքներ
- Ռետինե խաղահրապարակ
- Ծառեր

Նախագծող	sp2.am ///
Գործընկեր	Մալոնա ՍՊԸ
Պատվիրատու	GIZ
	Deutsche Gesellschaft für Internationale Zusammenarbeit (GIZ) GmbH
Նախագիծ	Արթիկում Յուրի Գագրինի անվան զբոսայգու վերակառուցում
Հասցե	Շիրակի մարզ, ք. Արթիկ
Նախագիծ համար /	2516_13
Փուլ /	Ն
Անվանում /	Գլխավոր հատակագիծ
Մասշտաբ /	
Թերթ /	ES-003
Ամսաթիվ /	15.01.2026
ՆԳՃ՝	Ս. Պետրոսյան
Մալոնա ՍՊԸ Տնօրեն՝	Ռ. Փոստոյան
Նախագծեց՝	Ա. Աբրահամյան

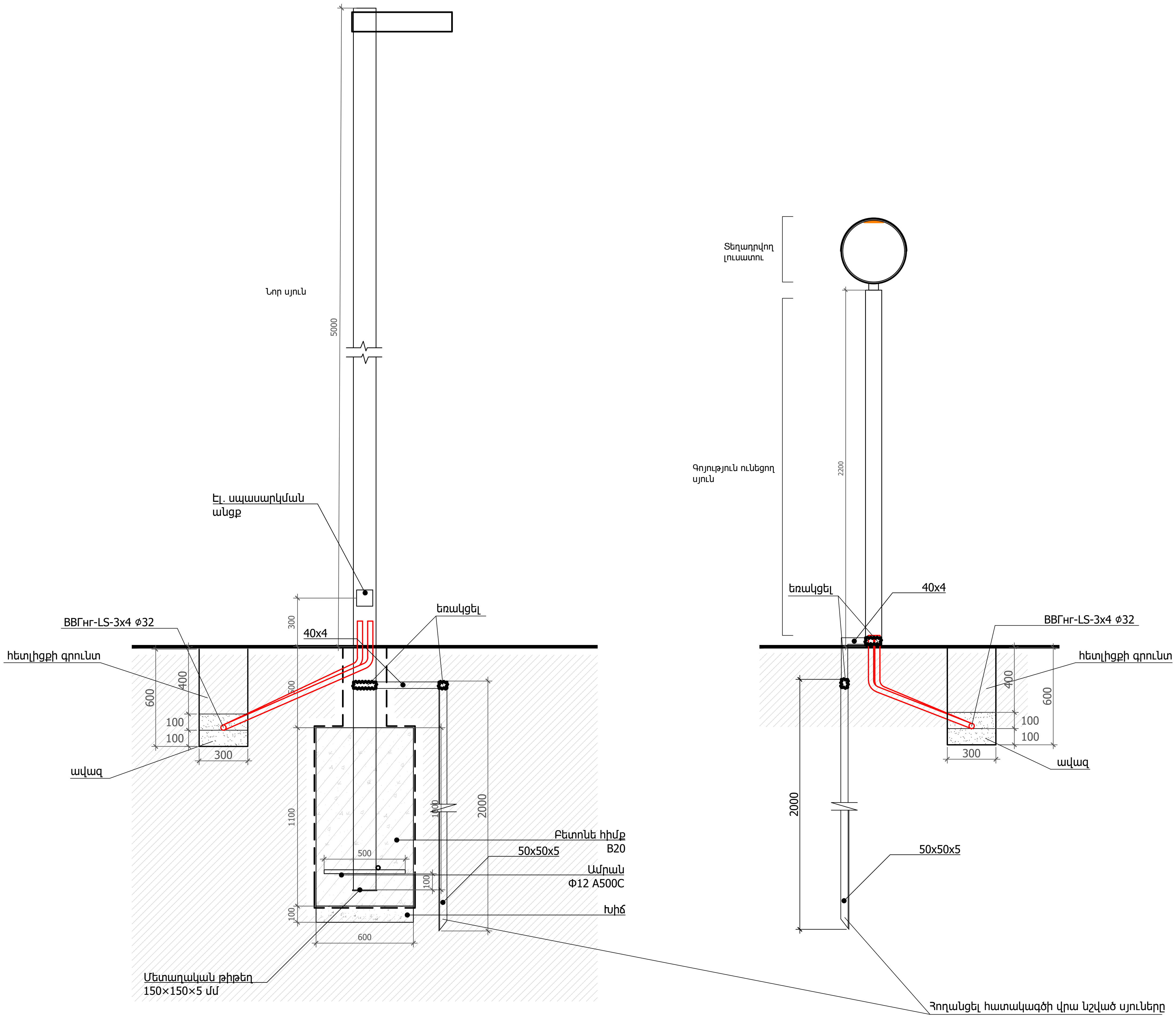

Նախագծող
sp2.am ///

Գործընկեր
Մալոնա ՍՊԸ

Պատվիրատու
GIZ
Deutsche Gesellschaft für Internationale Zusammenarbeit (GIZ) GmbH

Նախագիծ
Արթիկում Յուրի Գագրինի անվան զբոսայգու վերակառուցում

Հասցե
Շիրակի մարզ, ք. Արթիկ

Նախագիծ համար /
2516_13

Փուլ / Ն

Անվանում /
Լուսավորության բաշխիչ ցանցի հանգույցներ

Մասշտաբ / 1:25
Թերթ / ԷS-004
Ամսաթիվ / 15.01.2026

ՆԳՃ՝
Ս. Պետրոսյան
Մալոնա ՍՊԸ Տնօրեն՝
Ռ. Փոստոյան
Նախագծեց՝
Ա. Աբրահամյան

ՊԱՅՄԱՆԱԿԱՆ ՆՇԱՆՆԵՐ

- Միստեղնանի անջատիչ՝ 4 հատ
- Վարդակ՝ 9 հատ
- Կետային արտաքին LED լուսատու՝ 6 հատ
- Պատից արտաքին լուսատու՝ 3 հատ
- Գիպսոստվարաթուղթից առաստաղ՝ 12.0 քմ

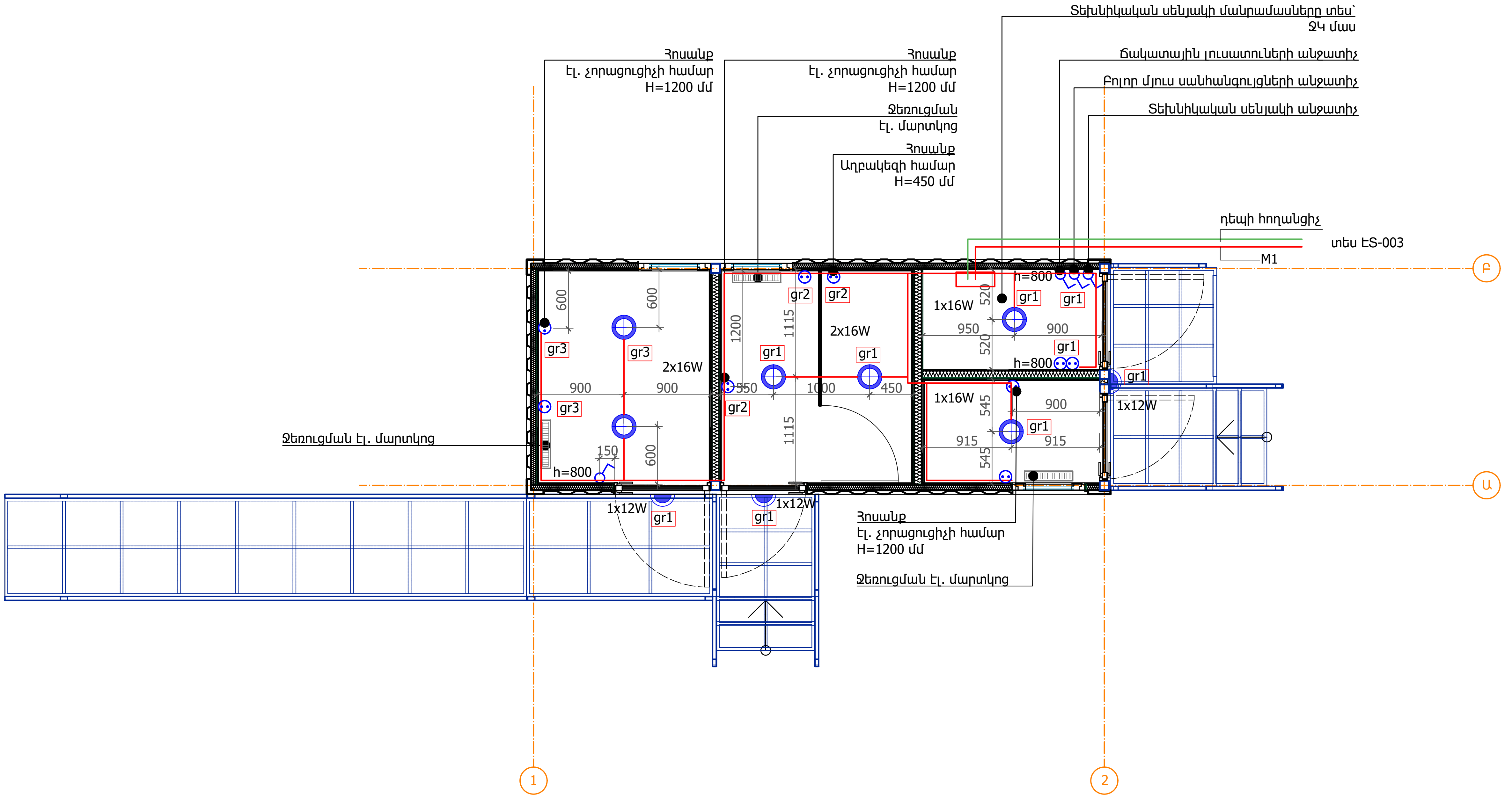

Նախագծող	sp2.am ///
Գործընկեր	Մալոնա ՍՊԸ
Պատվիրատու	GIZ Deutsche Gesellschaft für Internationale Zusammenarbeit (GIZ) GmbH
Նախագիծ	Արթիկում Յուրի Գագրինի անվան զբոսայգու վերակառուցում
Յասցե	Շիրակի մարզ, ք. Արթիկ
Նախագիծ համար /	2516_13
Փուլ /	Ն
Անվանում /	Շարժական սանհանգույց
Մասշտաբ /	
Թերթ /	ԷS-005
Ամսաթիվ /	15.01.2026
ՆԳճ՝	Ս. Պետրոսյան
Մալոնա ՍՊԸ Տնօրեն՝	Ռ. Փոստոյան
Նախագծեց՝	Ա. Աբրահամյան

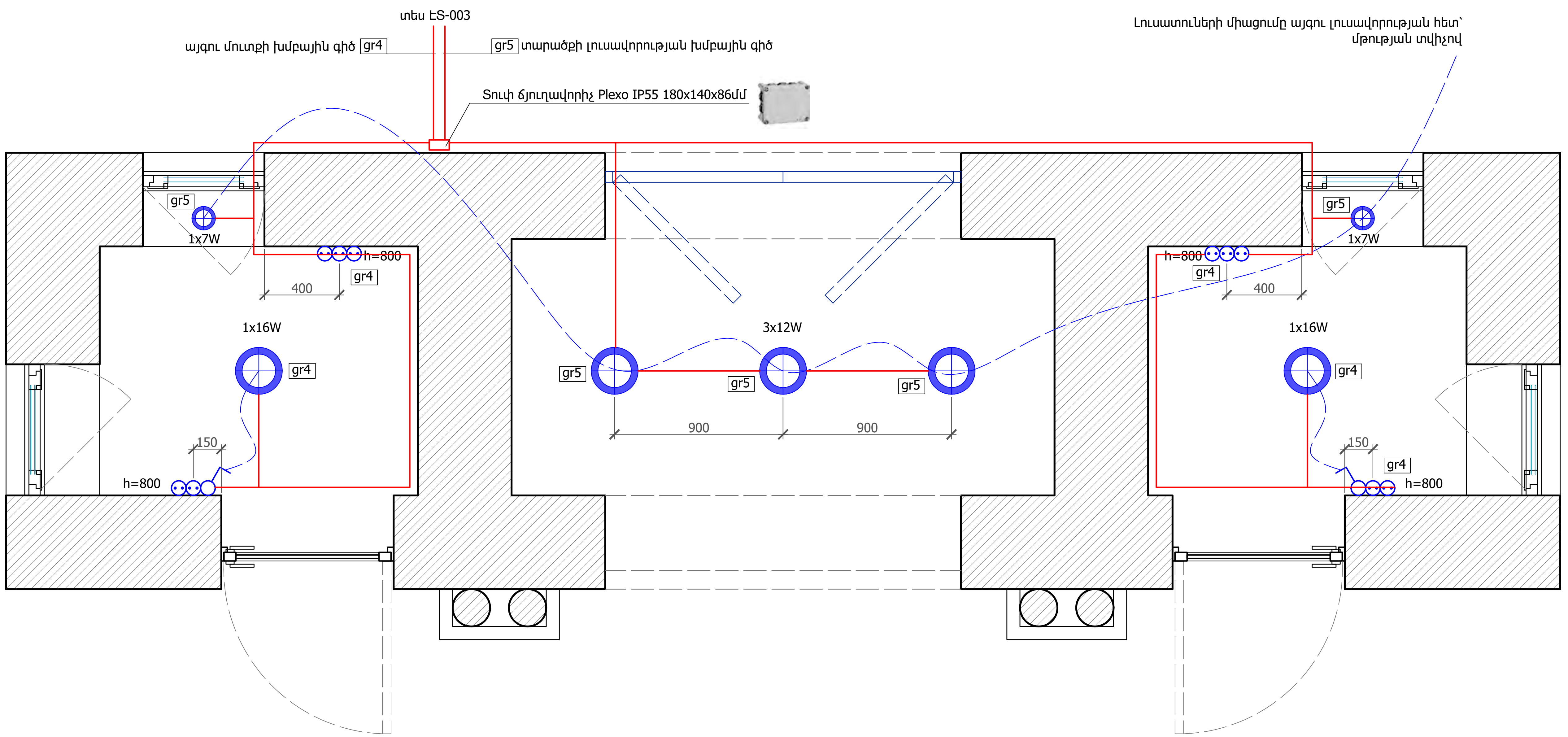

ՊԱՅՄԱՆԱԿԱՆ ՆՇԱՆՆԵՐ

- Միստեղնանի անջատիչ՝ 2 հատ
- Վարդակ՝ 10 հատ
- Կետային արտաքին LED լուսատու՝ 7 հատ

Նախագծող	
sp2.am ///	
Գործընկեր	
Մալոնա ՍՊԸ	
Պատվիրատու	
GIZ	
Deutsche Gesellschaft für Internationale Zusammenarbeit (GIZ) GmbH	
Նախագիծ	
Արթիկում Յուրի Գագրինի անվան զբոսայգու վերակառուցում	
Հասցե	
Շիրակի մարզ, ք. Արթիկ	
Նախագիծ համար /	2516_13
Փուլ /	Ն
Անվանում /	Այգու մուտք
Մասշտաբ /	
Թերթ /	ԷՏ-006
Ամսաթիվ /	15.01.2026
ՆԳճ՝	
Ս. Պետրոսյան	
Մալոնա ՍՊԸ Տնօրեն՝	
Ռ. Փոստոյան	
Նախագծեց՝	
Ա. Աբրահամյան	

ՋՐԱՄԱՏԱԿԱՐԱՐՄԱՆ ԵՎ ՋՐԱՀԵՌԱՑՄԱՆ ՄԱՍ

ՋԿ ՄԱՍԻ ԳԾԱԳՐԵՐԻ ԱՆՎԱՆԱՑԱՆԿ

ԹԵՐԹ NN	ԱՆՎԱՆՈՒՄԸ	ԷՋ	ԾԱՆՈԹՈՒԹՅՈՒՆ
1	Ընդհանուր տվյալներ	ՋԿ-1	
2	Հարկի հատակագիծ ՋԿ ցանցերով, սխեմաներ	ՋԿ-2	

ԲԱՑԱՏՐԱԳԻՐ

Արթիկի այգում արդիականացման նախագծի ջրամատակարարման և ջրահեռացման մասի իրականացման համար հիմք են ծառայել նախագծման առաջադրանքը, ճարտարապետա-շինարարական գծագրերը, ՀՀ-ում գործող շին. նորմաները և կանոնները:
Նախագծված են հետևյալ համակարգերը.
-խմելու տնտեսական ջրամատակարարում
-տաք ջրամատակարարում
-կենցաղային կոյուղի

Խմելու տնտեսական ջրամատակարարում

Ջրամատակարարումն իրականացվում է տարածքի ջրագծից: Ջրմուղի ներքին ցանցը նախատեսված է պոլիպրոպիլենային խողովակներից, ջերմամեկուսացված ռետինե ջերմամեկուսիչ նյութով:

Տաք ջրամատակարարում

Տաք ջրամատակարարումն իրականացվում է տեխնիկական սենյակում նախատեսվող ջրատաքացուցիչից: Ներքին ցանցը նախատեսված է պոլիպրոպիլենային խողովակներից, ջերմամեկուսացված ռետինե ջերմամեկուսիչ նյութով:

Կենցաղային կոյուղի

Կենցաղային կոյուղու կեղտաջրերը ինքնահոս հեռանում են բակային ցանցը, որը միանում է կոյուղու կոլեկտորին: Կոյուղու ցանցը նախատեսված է պոլիվինիլքլորիդային PVC խողովակներից ռետինե սեղմիչ օղակներով:

ՊԱՅՄԱՆԱԿԱՆ ՆՇԱՆՆԵՐ

Նշանը		Անվանումը
Հատակագծում	Սխեմայում	
B1	B1	Սառը ջրի խողովակ
T3	T3	Տաք ջրի խողովակ
K1	K1	Կենցաղային կոյուղի
		Փական
Լ	Լ	Լվացարան
ՋԿ	ՋԿ	Զուգարանակոնք
ՋՏ	ՋՏ	Է-ջրատաքացուցիչ

Ջրամատակարարման և ջրահեռացման մասի հաշվային ցուցանիշներ

No	ԱՆՎԱՆՈՒՄԸ	Պահանջվող ազատ ճնշում մ	Հաշվային ելքեր			Դիտողություն
			$մ^3$/օր	$մ^3$/ժամ	լ/վրկ	
1	Սառը ջրամաատակարարում	16	0.5	0.24	0.24	
2	Կենցաղային կոյուղի		1.25	0.47	2.01	

ՆԵՐՔԻՆ ՋՐԱՄԱՏԱԿԱՐԱՐՄԱՆ ՇԻՆ. ՄՈՆՏԱԺԱՅԻՆ ԱՇԽ. ԾԱՎԱԼՆԵՐ

No	ԱՆՎԱՆՈՒՄԸ	Չափման միավոր	Քանակ
1	Պոլիպրոպիլենային խողովակ ջերմամեկուսացումով ⌀20x2.8 PN20 (d_y=15)	գծմ	18
2	Պոլիպրոպիլենային խողովակ ջերմամեկուսացումով ⌀25x3.5 PN20 (d_y=20)	գծմ	2
3	Պոլիպրոպիլենային խողովակ ջերմամեկուսացումով ⌀32x4.4 PN20 (d_y=25)	գծմ	3
4	Վենտիլ բրոնզե ⌀15	հատ	3
5	Վենտիլ բրոնզե ⌀25	հատ	1
6	Անկյունային վենտիլ ⌀15	հատ	9
7	Լվացարանի ծորակ խառնիչ	հատ	3
8	Էլկտրաջրատաքացուցիչ	հատ	1
9	Պոլիպրոպիլենային խողովակի ձևավոր մասեր ⌀15--⌀25	հատ	43
10	Գիլզա ⌀108x4 L=0.4մ	հատ	1
11	Համակարգի լվացում և փորձարկում	գծմ	23
12	Միացում գործող ջրագծին	հատ	1

ՆԵՐՔԻՆ ԿԵՆՑԱՂԱՅԻՆ ԿՈՅՈՒՂՈՒ ՇԻՆ. ՄՈՆՏԱԺԱՅԻՆ ԱՇԽ. ԾԱՎԱԼՆԵՐ

No	ԱՆՎԱՆՈՒՄԸ	Չափման միավոր	Քանակ
1	Կոյուղու պոլիվինիլքլորիդային PVC խողովակ ⌀63	գծմ	5
2	Կոյուղու պոլիվինիլքլորիդային PVC խողովակ ⌀110	գծմ	13
3	Լվացարան սիֆոնով	հատ	3
4	Զուգարանակոնք	հատ	3
5	Պոլիվինիլքլորիդային խողովակի ձևավոր մասեր ⌀63	հատ	13
6	Պոլիվինիլքլորիդային խողովակի ձևավոր մասեր ⌀110	հատ	16
7	Գիլզա ⌀219x5 L=0.4մ	հատ	1
8	Համակարգի փորձարկում	գծմ	18
9	Խրամուղու մշակում և ետլիցք	$մ^3$	3
10	Միացում գործող կոյուղագծին	հատ	1

Նախագծող
sp2.am ///
Գործընկեր
Պատվիրատու
GIZ
Deutsche Gesellschaft für Internationale Zusammenarbeit (GIZ) GmbH
Նախագիծ
Արթիկում Յուրի Գագրինի անվան զբոսայգու վերակառուցում
Հասցե
Շիրակի մարզ, ք. Արթիկ
Նախագիծ համար / 2516_13
Փուլ / ԱՇ
Անվանում /
Ընդհանուր տվյալներ
Մասշտաբ /
Թերթ / ՋԿ -1
Ամսաթիվ / 15.01.2026
ՆԳԾ`
Ս. Պետրոսյան
Մալոնա ՍՊԸ տնօրեն`
Ռ. Փոստոյան
Նախագծեց`
Գ. Փոստոյան

ՀԱՏԱԿԱԳԻԾ ՋԿ ՑԱՆՑԵՐՈՎ

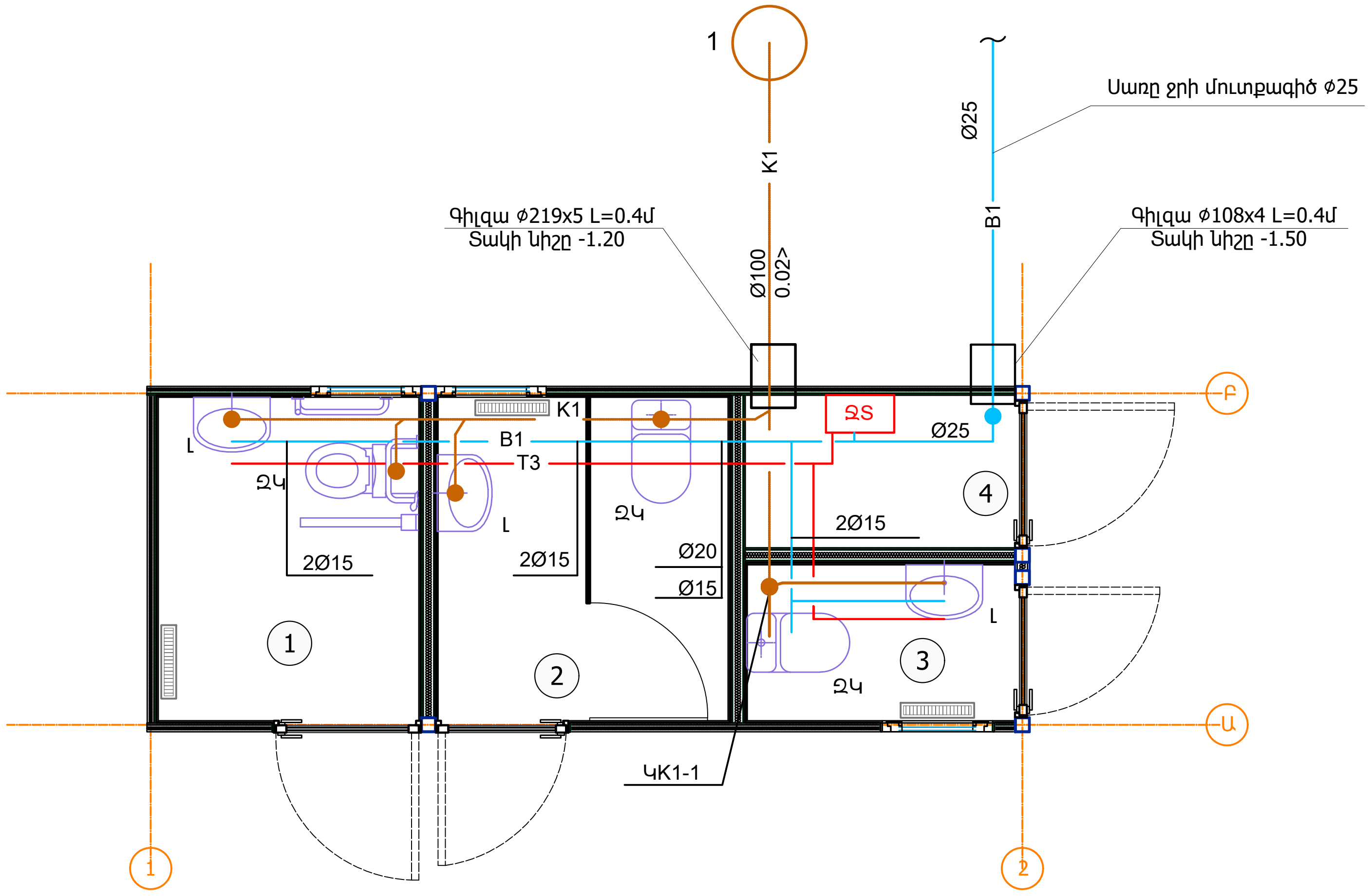

ԱՆՎԱՆԱՑԱՆԿ

Հ/Հ	Անվանում	Մակերես (քմ)
1	Հաշմանդամներին հարմարեցված զուգարան	3.8
2	Իգական զուգարան	4.3
3	Արական զուգարան	1.9
4	Տեխնիկական սենյակ	1.9
	Ընդհանուր արտաքին մակերես	14.8

ԽՄԵԼՈՒ ՏՆՏԵՍԱԿԱՆ ՋՐԱՄԱՏԱԿԱՐԱՐՄԱՆ ՍԽԵՄԱ

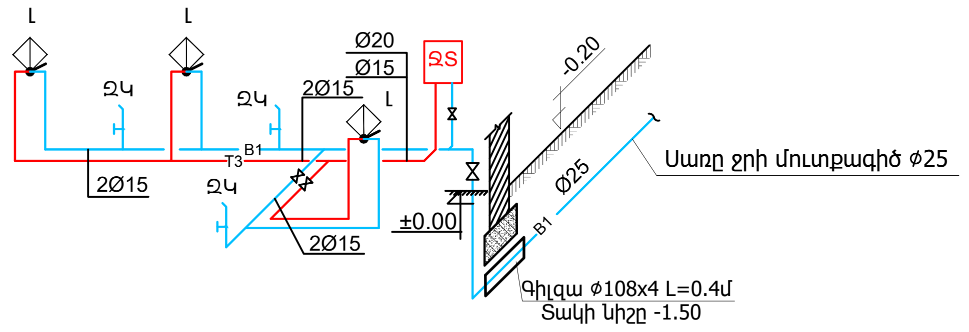

ԿԵՆՑԱՂԱՅԻՆ ԿՈՅՈՒՂՈՒ ՍԽԵՄԱ

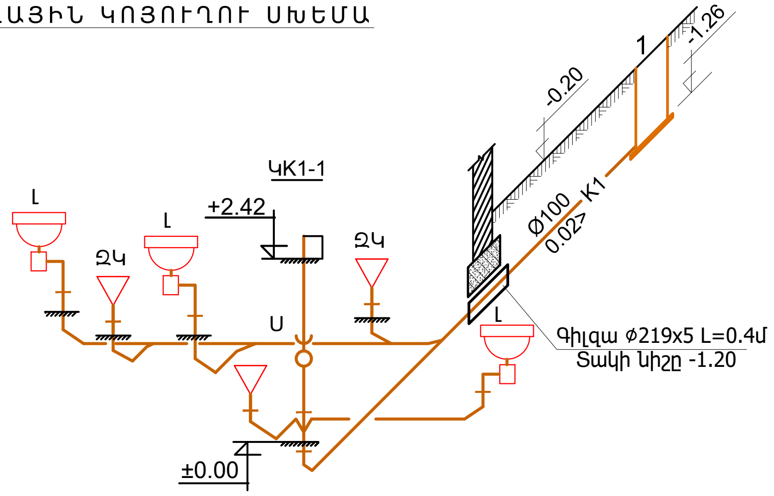

Նախագծող
sp2.am ///

Գործընկեր

Պատվիրատու
GIZ
Deutsche Gesellschaft für Internationale Zusammenarbeit (GIZ) GmbH

Նախագիծ
Արթիկում Յուրի Գագրինի անվան զբոսայգու վերակառուցում

Հասցե
Շիրակի մարզ, ք. Արթիկ

Նախագիծ համար /
2516_13

Փուլ / ԱՇ

Անվանում /
Հարկի հատակագիծ ՋԿ ցանցերով, սխեմաներ

Մասշտաբ /

Թերթ / ՋԿ -2

Ամսաթիվ / 15.01.2026

ՆԳՃ՝
Ս. Պետրոսյան

Մալոնա ՍՊԸ տնօրեն՝
Ռ. Փոստոյան

Նախագծեց՝
Գ. Փոստոյան

ՇԻՆԱՐԱՐՈՒԹՅԱՆ ԿԱԶՄԱԿԵՐՊՄԱՆ ՄԱՍ

ԲՈՎԱՆԴԱԿՈՒԹՅՈՒՆ

ԲԱՑԱՏՐԱԳԻՐ

1. Ընդհանուր դրույթներ
2. Շինարարության պայմանները
3. Շինարարփության կազմակերպատեխնոլոգիական սխեման
4. Շինարարության ժամկետները
5. Հիմնական շինարարական մեքենաների և մեխանիզմների պահանջարկը
6. Շինարարության կարիքների համար ջրի և էներգառեսուրսների պահանջարկը
7. Շինմոնտաժային աշխատանքների որակի հսկումը
8. Անվտանգության տեխնիկայի, աշխատանքի պաշտպանության, բնապահպանական և հրդեհային անվտանգության պահանջներ,
9. Ժամանակավոր շինությունների մակերեսների հաշվարկ։

ԳԾԱԳՐԵՐ

ՇԿ-1 Բացատրագիր,

ՇԿ-2 Բացատրագիր շարունակություն,

ՇԿ-3 ՇԳՀ՝ սանհանգույցի կոնտեյների տեղադրում,

ՇԿ-4 ՇԳՀ՝ խաղահրապարակների կառուցում,

ՇԿ-5 Աշխատանքների կատարման ժամանակացույց։

ԲԱՑԱՏՐԱԳԻՐ

1. Ընդահուր դրույթներ

«Շինարարության կազմակերպում» բաժինը մշակված է նախագծման տեխնիկական առաջադրանքի հիման վրա համաձայն ՀՀ ՇՆ 3.01.01-09 և ընդգրկում է

- բացատրագիր,
- աշխատանքների կատարման ժամանակացույցեր,
- շինարարական գլխավոր հատակագծեր,

Բաժնի մշակման ժամանակ օգտագործվել են հետևյալ նորմատիվային փաստաթղթերը.

- ՀՀ ՇՆ 3.01.01-09 «Շինարարության կազմակերպում »,
- ՀՀ Քաղաքացիական օրենսգիրք,
- ՀՀՇՆ 13-02-2022 «Անվտանգության տեխնիկան շինարարությունում»,
- ՀՀՇՆ 13-03-2022 -« Կրող և պատող կոնստրուկցիաներ»,
- ՄՆԻՊ 3.02.01-87 «Հողային կառույցներ, հիմնատակեր և հիմքեր »,

2. Շինարարության պայմանները

Վերակառուցվող զբոսայգին գտնվում է Շիրակի մարզի Արթիկ քաղաքում։ Նախագծով նախատեսվում են վերակառուցման և վերանորոգման աշխատատանքներ և սանհանգույցի կոնտեյների տեղադրում։ Շինարարության պայմանները նեղվածքային են կոնտեյների տեղադրման և ժամանակավոր տնտեսության կազմակերպման տեսանկյունից։ Նպատակահարմար է աշխատողների կենցաղային և սանիտարահիգիենիկ պահանջների համար հաշվարկված մակերեսները վարձակալել մերձակայքում։ շրջանում, Սարյանի փողոց 2/2 հասցեում։

Շինարարայան աշխատանքների հիմնական ծավալները ներկայացված են աղյուսակ 1-ում։

Աղյուսակ 1 Հիմնական աշխատանքների ծավալներ

NN	Անվանումներ	Չափման միավոր	Քանակ
1	*Սանհանգույցի կոնտեյների տեղադրում*	հատ	1
2	*Ավազե խաղահրապարակ*		
201	Բետոնե հիմնապատի իրականացում	մ³	1,68
202	Հիմքի ջրամեկուսացում	մ²	13,63
203	Կոպճավազից նախաշերտի իրականացում	մ³	1,23
204	Խճից նախաշերտի իրականացում	մ³	2,46
205	Գեոմանվածքի տեղադրում	մ²	6,8
206	Մանրահատիկ ավազի տեղադրում	մ³	2,46
207	Համարենու փայտից գլխադիրի տեղադրում	մ²	4,38
3	*Ռետինե ծածկույթով խաղահրապարակ*		
301	Կոպճավազային նախաշերտի իրականացում	մ³	24,0
3.2	Խճից նախաշերտի իրականացում	մ³	48,0
303	Ջրամեկուսացում	մ²	240,0
3.4	Ամրանավորված բետոնե սալի իրականացում՝ նախաներկումով	մ³	24,0
305	Ռետինե ծածկույթի իրականացում Փորվածքների իրականացում	մ²	240,0
306	Բետոնե եզրաքարերի տեղադրում	գծմ	100,0
4	*Հողային պաստառի հանույթներ*	մ³	106,0
5	*Մուտքային շինության ներքին վերանորոգում*		
6	*Նստարանների վերանորոգում՝ վերաներկումով*	հատ	60
7	*Նոր աղբամանների տեղադրում*	հատ	16
9	*Էնթակառուցվածքներ, սարքավորումներ,սարքեր, գույք*	Ըստ նախագծի մասնագրերի	
10	*Բնահողի և շինարարական աղբի տեղափոխում,*	տ	198

Տարածքը ցանկապատվում է մասնակի՝ հաշվի առնելով պարիսպի առկայությունը։

3. Շինարարության կազմակերպատեխնոլոգիական սխեման

3.1 Նախապատրաստական աշխատանքներ

Նախապատրաստական փուլում իրականացվում են՝

- ժամանակավոր ցանկապատի տեղադրում,
- ժամանակավոր կոմունիկացիաների տեղադրում,անհրաժեշտության դեպքում գոյություն ունեցողների վերատեղադրում կամ հեռացում
- մեխանիզմների փոխադրում շինհրապարակ,
- բանվորների հրահանգավորում անվտանգության տեխնիկայի և էկոլոգիական անվտանգության վերաբերյալ,
- հակահրդեհային միջոցների տեղադրում։

3.2. Կառուցման և բարեկարգման աշխատանքներ

Շինարարությունն իրականացվում է ըստ ժամանակացույցում բերված տեխնոլոգիական հաջորդականության՝ մեկնարկելով սանհանգույցի կոնտեյների տեղադրումից և ավարտվելով տեղային բարեկարգումներով և կանաչապատմամբ

Որպես հողափոր մեխանիզմ հողային պաստառների պատրաստման համար առաջարկվում է JSB 1CX մինի էքսկավատորի կիրառումը, որի լայնությունը կազմում է 1100 մմ, երկարությունը 2450 մմ, զանգվածը բեռնված վիճակում մինչև 4 տ https://exkavator.ru/excapedia/technic/jcb_1cx#moshchnost

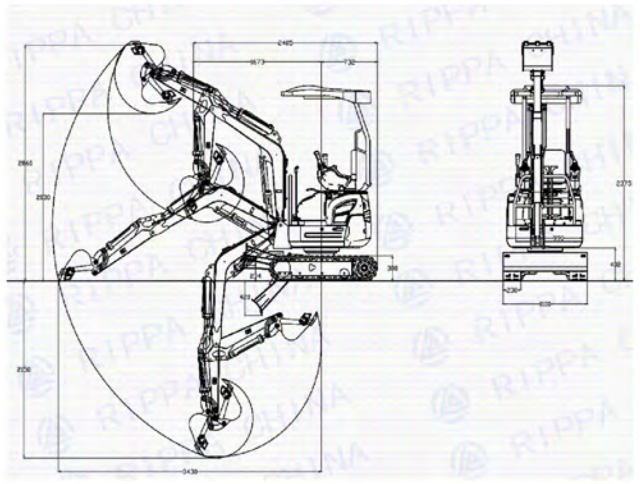

Նկ.2 Էքսկավատոր JSB 1CX

Աշխատանքերն իրականացվում են ինչպես մեքենայացված եղանակով, այնպես էլ ձեռքով։

Որպես մոնտաժային մեխանիզմ առաջարկվում է Ивановец 25т КС-45717К-1 ավտոկռունկը։

Նկ.3 Ավտոկռունկ Ивановец 25т КС-45717К-1

КС-45717-1 ավտոկռունկի տեխնիկական բնութագրերը

Անիվային բանաձևը	6 x 4
Շարժիչը	КАМАЗ 740.62/КАМАЗ 740.65/Cummins
Շարժիչի հզորությունը կՎտ (ձու)	206/176/207,2
Բեռնամբարձությունը, տ	25
Սլաքի թռիչքը,մ	2,0 — 19,7
Ամբարձման բարձրությունը (սլաքիկով),մ	10,0 — 21,3 (28,2)
Սլաքի երկարությունը, մ	9,0 — 21,0
Սլաքիկի երկարությունը, մ	7,0
Հենարանային ուրվագիծը, մ	5,6x4,95

ՀՅՈՒՍԻՍ

Նախագծող	
sp2.am ///	
Պատվիրատու	
GIZ	
Deutsche Gesellschaft für Internationale Zusammenarbeit (GIZ) GmbH	
Նախագիծ	
Արթիկում Յուրի Գագրինի անվան զբոսայգու վերակառուցում	
Հասցե	
Շիրակի մարզ, ք. Արթիկ	
Նախագիծ համար /	
2516_13	
Փուլ /	ՇԿՆ
Անվանում /	
Բացատրագիր	
Մասշտաբ /	
Թերթ /	ՇԿՆ -1
Ամսաթիվ /	
ՆԳճ՝	
Ս. Պետրոսյան	
Նախագծեց	
Ա. Ղուլյան	

Երկարությունը,մմ	11 000
Լայնությունը,մմ	2 500
Բարձրությունը,մմ	3 600
Զանգվածը,տ	20.9

4. Շինարարության ժամկետները

Շինարարության նորմատիվ տևողությունը որոշվել է հիմնական աշխատանքների ծավալների և տեխնոլոգիական հաջորդականության հաշվառման հիման վրա։

Օբյեկտի կառուցման ընդհանուր տևողությունը կազմում է 3 **ամիս**։

Բանվորների առավելագույն քանակը կազմել է **11 մարդ**, միջինը՝ 9 **մարդ**։

Գումարային աշխատատարությունը կազմում է **762,0 մարդ-օր**։

5.Հիմնական շինարարական մեքենաների և մեխանիզմների պահանջարկը

Հիմնական շինարարական մեքենաների և մեխանիզմների պահանջարկը որոշվել է աշխատանքների ծավալների և բնույթի հիման վրա՝ հաշվի առնելով շինարարության հատուկ պայմանները։

Հիմնական մեքենաների և մեխանիզմների անվանացանկը բերված է աղյուսակ 2-ում, իսկ գործիքների, հարմարանքների, հանդերձանքի անվանացանկն աղյուսակ 3-ում։

2.Բանվորների կենցաղային կարիքներ 11 մարդ*0,025մ^3/մարդ 0,28 մ^3

3. Փոքրածավալ տեխնոլոգիական կարիքներ,

այդ թվում բետոնի խնամք 1,0 մ^3

Ընդամենը՝ 1,33մ^3

Հակահրդեհային հիդրանտից ջրի ծախսը՝ 5լ/վրկ։

7. Շինմոնտաժային աշխատանքների որակի հսկումը

Շինմոնտաժային աշխատանքների բարձր որակն ու հուսալիությունն ապահովվում է շինարարական-մոնտաժային աշխատանքների արտադրական հսկման միջոցով, որն իրենից ներկայացնում է շինարարական արտադրանքի բոլոր փուլերում իրականացվող միջոցառումների համալիր։

Շինմոնտաժային աշխատանքների որակի արտադրական հսկումը ներառում է .

ա/ կոնստրուկցիաների, շինվածքների, նյութերի և սարքավորումների, աշխատանքային փաստաթղթերի մուտքային հսկումը;

բ/ արտադրական օպերացիաների և առանձին պրոցեսների օպերացիոն հսկումը;

գ/ շինմոնտաժային աշխատանքների ընդունման հսկումը։

Շինարարական արտադրության որակի ապահովման համակարգն ընդգրկում է նաև որակի տեխնիկական հսկումը, որն իրականացվում է Հայաստանի Հանրապետության քաղաքացիական օրենսգրքի 746 և 752 հոդվածների հիման վրա։

Մուտքային հսկմամբ ստուգվում է աշխատանքային փաստաթղթերի լիակազմությունը, տեղեկատվական անհրաժեշտ ծավալը; շինարարական կոնստրուկցիաների, շինվածքների, իրերի, նյութերի և սարքավորումների արտաքին տեսքը և համապատասխանությունը ստանդարտներին, նորմատիվային և աշխատանքային փաստաթղթերին, անձնագրերի, սերտիֆիկատների և այլ ուղեկցող փաստաթղթերի առկայությունը։

Շինարարական կառուցվածքների իրականացման որակի հսկումն անհրաժեշտ է իրականացնել ըստ ՀՀՇՆ 13-03-2022 -« Կրող և պատող կոնստրուկցիաներ»։

Աղյուսակ 2 **Շինարարական մեխանիզմների անվանացանկ**

NN	Անվանում	Մակնիշ	Քանակ
1	Ավտոկռունկ	КС-45717-1	1
2	Մինի -էքսկավատոր	JCB 1CX / Rippa կամ այլ նմանատիպեր/	1
3	Փոքր մեքենայացման միջոցներ	կոմպլեկտ	2
4	Եռակցման ապարատ		1
5	Թրթռիչներ		2
6	Ավտոինքնաթափ Камаз	Ըստ պահանջի	
7	ЗИЛ բեռնատար		1
8	Սայլակներ և պատզարակներ	Ըստ պահանջի	

Աղյուսակ 3

Շինարարական գործիքների, հարմարանքների, հանդերձանքի անվանացանկ

NN	Անվանում	Մակնիշ	Քանակ
1	Հատիչներ (հավաքածու)		2
2	Բանալիներ (հավաքածու)		2
3	Մուրճեր (հավաքածու)		2
4	Բահ սովորական		2
5	Բահ թիակային	ЛР	3
6	Ակցան		2
7	Հարթաչուրթ		2
8	Երկարաճիտ կիրզե կոշիկներ		6
9	Ձեռնոցներ	Ըստ պահանջի	
10	Պաշտպանիչ ակնոցներ		3
11	Աղբակուտակիչ		1

8. Անվտանգության տեխնիկայի, աշխատանքի պաշտպանության, բնապահպանական և հրդեհային անվտանգության պահանջներ

8.1. Մինչև աշխատանքների մեկնարկը պետք է կատարված լինեն տվյալ նախագծով նախատեսված անվտանգության միջոցառումները , որոնց ավարտը պետք է ձևակերպված լինի համապատասխան ակտով։

8.2. Մարդկանց գտնվելու համար վտանգավոր գոտիները պետք է, ունենան վտանգի մասին նախազգուշացնող ցուցանակներ։

8.3. Օրվա մութ ժամանակահատվածում շինարարական հրապարակը և աշխատատեղերը պետք է լուսավորված լինեն ըստ ГОСТ 12.1.046-85.

Լուսավորվածությունը պետք է լինի համաչափ , առանց կուրացնող էֆֆեկտի։ Չլուսավորված տեղամասերում աշխատանքի իրականացումը չի թույլատրվում։

8.4. Աշխատանքների տեղամասերը և աշխատատեղերը պետք է ապահովված լինեն ընկերային և անհատական պաշտպանության անհրաժեշտ միջոցներով, հրդեհամարման առաջնային միջոցներով, կապի, ազդանշանման և աշխատանքի անվտանգությունն ապահովող այլ միջոցներով ՝համաձայն գործող նորմատիվային փաստաթղթերի։

8.5. Արգելվում է թողնել կախված, անկայուն, կոնստրուկցիաներ կամ դրանց մասեր։

8.6. Էլեկտրական գործիքների հետ աշխատանքը թույլատրվում է 18-ից բարձր տարիքի անձանց։ Էլեկտրիֆիկացված բոլոր գործիքները պետք է գրանցված լինեն հատուկ մատյանում և ունենան հաշվարկային համար։ Կիրառելուց առաջ ստուգվում է գործիքի սարքին վիճակը՝ լարերի և բռնիչի մեկուսացումը, աշխատանքային մասի վիճակը , պարապ ընթացքում աշխատանքը և այլն։ Էլեկտրական լարերի պահպանման գոտում բոլոր էլեկտրաֆիկացված գործիքները պարտադիր հողանցվում են։

8.7. Բանվորները պետք է ապահովված լինեն արտահագուստով, հատուկ կոշիկներով և անհատական պաշտպանության միջոցներով։

8.8. Աշխատանքի գոտում պետք է ունենալ հակահրդեհային միջոցներ ՝ 200 մ2 մակերեսին - 1 կոմպլեկտ հաշվարկով։

6. Շինարարության կարիքների համար ջրի և էներգառեսուրսների պահանջարկը

Պահանջարկը որոշվել է աշխատանքների ծավալների, կատարման ժամկետների և Պետշինի խոշորացված նորմերի հիման վրա :

Էներգառեսուրսների և ջրի պահանջարկ

1 Էլեկտրաէներգիա Pհաշվ, ԿՎտ 55,0

2 Ջուր մ3/օր 1,33

Հակահրդեհային նպատակներով ջրի պահանջարկը 5 լ/վրկ։

Ստորև բերվում են ջրօգտագործման հաշվեկշիռը և անհրաժեշտ էլեկտրական հզորության հաշվարկը։

ՀԱՇՎԱՐԿ

անհրաժեշտ էլեկտրական հզորության ,կՎտ

1. Տարբեր էլեկտրաուժային սարքավորումներ 30
/հատիչներ, դուրեր,սղոցներ և այլն/ 1 կոմպլեկտ
2 Եռակցման ապարատ, 1 հատ 12
3 Թրթռիչներ 2 հատ 16
4. Շինհրապարակի լուսավորում և կենցաղ 10

P տեղ.=68 կՎտ

P հաշվ.= Pտեղ.* Kպահանջ.=68 կՎտ * 0,8=55 կՎտ

ՋՐՕԳՏԱԳՈՐԾՄԱՆ ՀԱՇՎԱՐԿ

1.Ինժեներատեխնիկական անձնակազմի կենցաղային կարիքներ
2 մարդ*0,016մ^3/մարդ 0,032 մ^3

8.9. Շինարարական աղբը պետք է ժամանակին հեռացվի , արգելվում է աղբի այրումը շինարարական հրապարակում

8․10. Անհրաժեշտ է իրականացնել փոշեմարման աշխատանքներ բնահողի բեռնման, սալիկների հատման, բեռների տեղափոխման ժամանակ։ Առաջարկվում է ջրի ցողում փոշոտ տեղամասերում, բեռնատարների թափքի ծածկում պաստառով և այլն։

9․ Ժամանակավոր շինությունների մակերեսների հաշվարկ

Աշխատանքների կատարման ժամանակացույցում բանվորների առավելագույն քանակը կազմել է 11 մարդ։

Համապատասխան նորմատիվային հարաբերակցության ԻՏԱ և ծառայողների թիվը կկազմի 2 մարդ և 1 պահակ։

Ըստ ստացված թվաքանակի

1.Գրասենյակի պահանջվող մակերեսը՝ F գր = 2 x 4 =8 մ^2

2. Հանդերձարանի պահանջվող մակերեսը՝

F հանդ = 8 x 0,3 =2,4 մ^2 (8=11*0.7)

3.Ցնցուղարանի պահանջվող մակերեսը՝

1 ցնցուղ՝12 մարդուն, այսպիսով 0.4*11/12 =1 ցնցուղ։

4. Լվացարանի պահանջվող մակերեսը՝

1 ծորակ 15 մարդու համար, այսպիսով 8/15 =1 ծորակ։

5. Սննդի ընդունման կետի պահանջվող մակերեսը ՝4 մարդուն 1 նստատեղ

8/4 =2,0 2,0*4=8մ^2։

6. Տաքացման սենյակի մակերեսը

8 x / 0.1+0.2/ =2,4 մ ^{2} :

7.Զուգարան՝ նորմաներով 30 մարդուն 1 անցք 8/30=1 :

8. Ըստ նորմերի փակ պահեստի նվազագույն մակերեսը 20 մ^2։

Առաջարկվում է ունիվերսալ նշանակության շարժական շինության տեղադրում 6*2,7*2,4 մ զաբարիտներով:, ելնելով ներվածքային պայմաններից։

ՀՅՈՒՍԻՍ

Նախագծող	sp2.am ///
Պատվիրատու	GIZ Deutsche Gesellschaft für Internationale Zusammenarbeit (GIZ) GmbH
Նախագիծ	Արթիկում Յուրի Գագրինի անվան զբոսայգու վերակառուցում
Հասցե	Շիրակի մարզ, ք. Արթիկ
Նախագիծ համար /	2516_13
Փուլ / Շկն	
Անվանում /	Բացատրագիր շարունակություն
Մասշտաբ /	
Թերթ /	Շկն -2
Ամսաթիվ /	
ՆԳՃ՝	Ս. Պետրոսյան
Նախագծեց	Ա. Ղուլյան

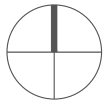

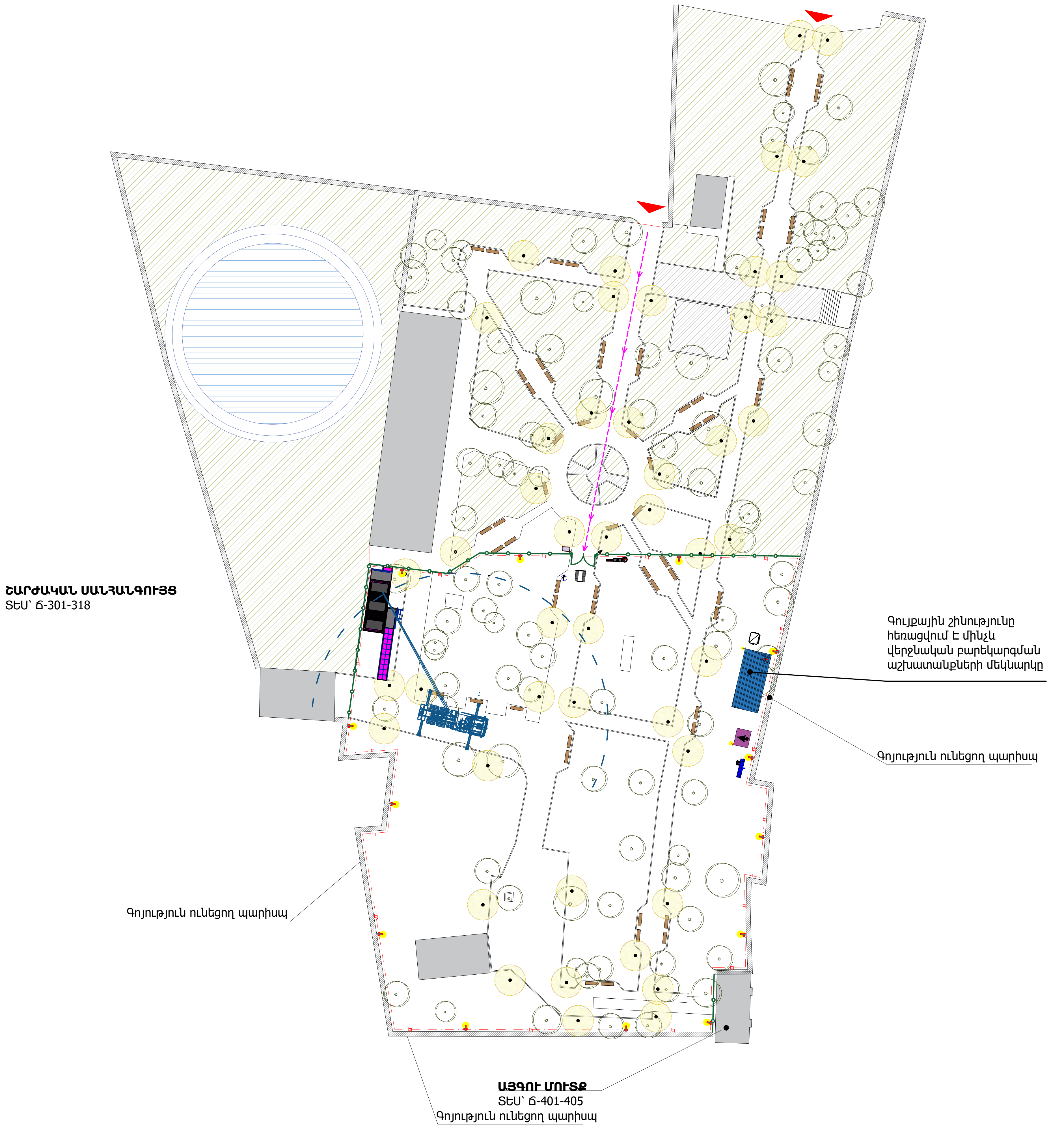

ՊԱՅՄԱՆԱԿԱՆ ՆՇԱՆՆԵՐ

- Վագոն գրասենյակ
- Ունիվերսալ նշանակության շինություն
- Ժամանակավոր զուգարան
- Ժամանակավոր լվացարան
- Ժամանակավոր ցանկապատ
- Ժամանակավոր դարպաս դռնակ
- Աղբաման
- Տեղեկատվական վահանակ
- Էլ. վահանակ
- Հակահրդեհային վահանակ
- Ժամանակավոր ջրագիծ
- Ժամանակավոր ծորակ
- Անիվների լվացման կետ
- Օդով անցնող ժամանակավոր մալուխ
- Լուսարձակ
- Ծխելը արգելվում է
- Մուտքն արգելվում է

Նախագծող
sp2.am ///

Պատվիրատու
GIZ

Deutsche Gesellschaft für Internationale Zusammenarbeit (GIZ) GmbH

Նախագիծ
Արթիկում Յուրի Գագրինի անվան զբոսայգու վերակառուցում

Հասցե
Շիրակի մարզ, ք. Արթիկ

Նախագիծ համար /
2516_13

Փուլ / ՇԿՆ

Անվանում /
Շգհ՝ սանհանգույցների կոնտեյներների տեղադրում

Մասշտաբ /

Թերթ / ՇԿՆ - 3

Ամսաթիվ /

ՆԳճ՝
Ս. Պետրոսյան

Նախագծեց
Ա. Ղուլյան

ՊԱՅՄԱՆԱԿԱՆ ՆՇԱՆՆԵՐ

- Վագոն գրասենյակ
- Ունիվերսալ նշանակության շինություն
- Ժամանակավոր զուգարան
- Ժամանակավոր լվացարան
- Ժամանակավոր ցանկապատ
- Ժամանակավոր դարպաս դռնակ
- Աղբաման
- Տեղեկատվական վահանակ
- Էլ. վահանակ
- Հակահրդեհային վահանակ
- Ժամանակավոր ջրագիծ (Ջր)
- Ժամանակավոր ծորակ
- Անիվների լվացման կետ
- Օդով անցնող ժամանակավոր մալուխ (Էլ)
- Լուսարձակ
- Ծխելը արգելվում է
- Մուտքն արգելվում է

Նախագծող	
sp2.am ///	
Պատվիրատու	
GIZ	
Deutsche Gesellschaft für Internationale Zusammenarbeit (GIZ) GmbH	
Նախագիծ	
Արթիկում Յուրի Գագրինի անվան զբոսայգու վերակառուցում	
Հասցե	
Շիրակի մարզ, ք. Արթիկ	
Նախագիծ համար /	
2516_13	
Փուլ /	Ճկն
Անվանում /	
Ճգի՝ Խաղահրապարակի կառուցում	
Մասշտաբ /	
Թերթ /	Ճկն - 4
Ամսաթիվ /	
ՆԳՃ՝	
Ս. Պետրոսյան	
Նախագծեց	
Ա. Ղուլյան	

ՅՈՒՍԻՍ

ՀՀ ՇԻՐԱԿԻ ՄԱՐԶԻ ԱՐԹԻԿ ՔԱՂԱՔԻ ՅՈՒՐԻ ԳԱԳԱՐԻՆԻ ԱՆՎԱՆ ՋՐՈՍԱՅԳՈՒ ՎԵՐԱԿԱՌՈՒՅՄԱՆ

Ժ Ա Մ Ա Ն Ա Կ Ա Ց Ո Ւ Յ Ց

ՀՀ	Խումբը	Աշխատանքների անվանումները	Չ.մ.	Ծավալը	Աշխատատարություն, մ-հերթ	Բանվորների քիվը	Տևողությունը, օր	I տարի														
								I ամիս					II ամիս					III ամիս				
								6	12	18	24	30	36	42	48	54	60	66	72	78	84	90
	2	3	4	5	8	9	10	11														
1	Ա	**Նախապատրաստական և քանդման աշխատանքներ**																				
		Տարածքի մասնակի ցանկապատում, ժամանակավոր տնտեսության կարգավորում, կոմունիկացիաների տեղադրում, գոյություն ունեցողների տեղափոխում կամ հեռացում			24	4	6	4														
	Բ	**Հիմնական աշխատանքներ**																				
2		Սանհանգույցի կոնտեյների տեղադրում, սարքավորումների տեղադրում և մերձակայքի տարածքի բարեկարգում	$մ^3$	26.00	126.00	3	42						3									
3		Ավազե խողահրապարակի կառուցում	մ2	6.8	120.00	4	30				4											
4		Ռետինե խաղահրապարակի կառուցում	մ2	240.0	168.00	4	42								4							
5		Նստարանների մետաղական մասերի վերաներկում, 60 հատ	մ2	36.0	72.00	3	24					3		3		3		3				
6		Նստարանների փայտե մասերի փոխարինում հաճարենու տախտակով	մ2	165.0	72.00	3	24						3		3		3		3			
7		Մուտքային կառույցի ներքին վերանորոգում	$մ^3$	40.0	96.00	4	24												4			
8		Աղբամանների տեղադրում	հատ	16.00	54.00	3	18														3	
9		Տեղային վերանորոգումներ, այդ թվում կանաչապատման				3	12														3	
10		Շինարարական աղբի ռեղափոխում, այդ թվում խաղահրապարակների տեղամասի հանույթի գրունտի, 90 մ3	տ	162.00	30.00	3	10			3						3						3
		Ընդհանուր			**762.0**																	

Բանվորների առավելագույն քանակը 11 մարդ, միջինը՝ 9 մարդ:

Նախագծող
sp2.am ///

Պատվիրատու
GIZ
Deutsche Gesellschaft für Internationale Zusammenarbeit (GIZ) GmbH

Նախագիծ
Արթիկում Յուրի Գագրինի անվան զբոսայգու վերակառուցում

Հասցե
Շիրակի մարզ, ք. Արթիկ

Նախագիծ համար /
2516_13

Փուլ / ԾկՆ

Անվանում /
Աշխատանքների կատարման ժամանակացույց

Մասշտաբ /
Թերթ / ԾկՆ -5
Ամսաթիվ /
ՆԳԾ՝
Ս. Պետրոսյան
Նախագծեց
Ա. Ղուլյան